ВВГФ-EPB-280

Гнучка вставка призначена для встановлення після електроручного вентилятора EPB для виключення передавання вібрації



	Одиниця виміру	ВВГФ-EPB-280
Вага	кг	0.8
Максимальна температура повітря що переміщується	°C	80
Мінімальна температура повітря що переміщується	°C	-40

Розміри

L	H	L1	H1	L2	H2	n
225	190	245	210	265	230	22

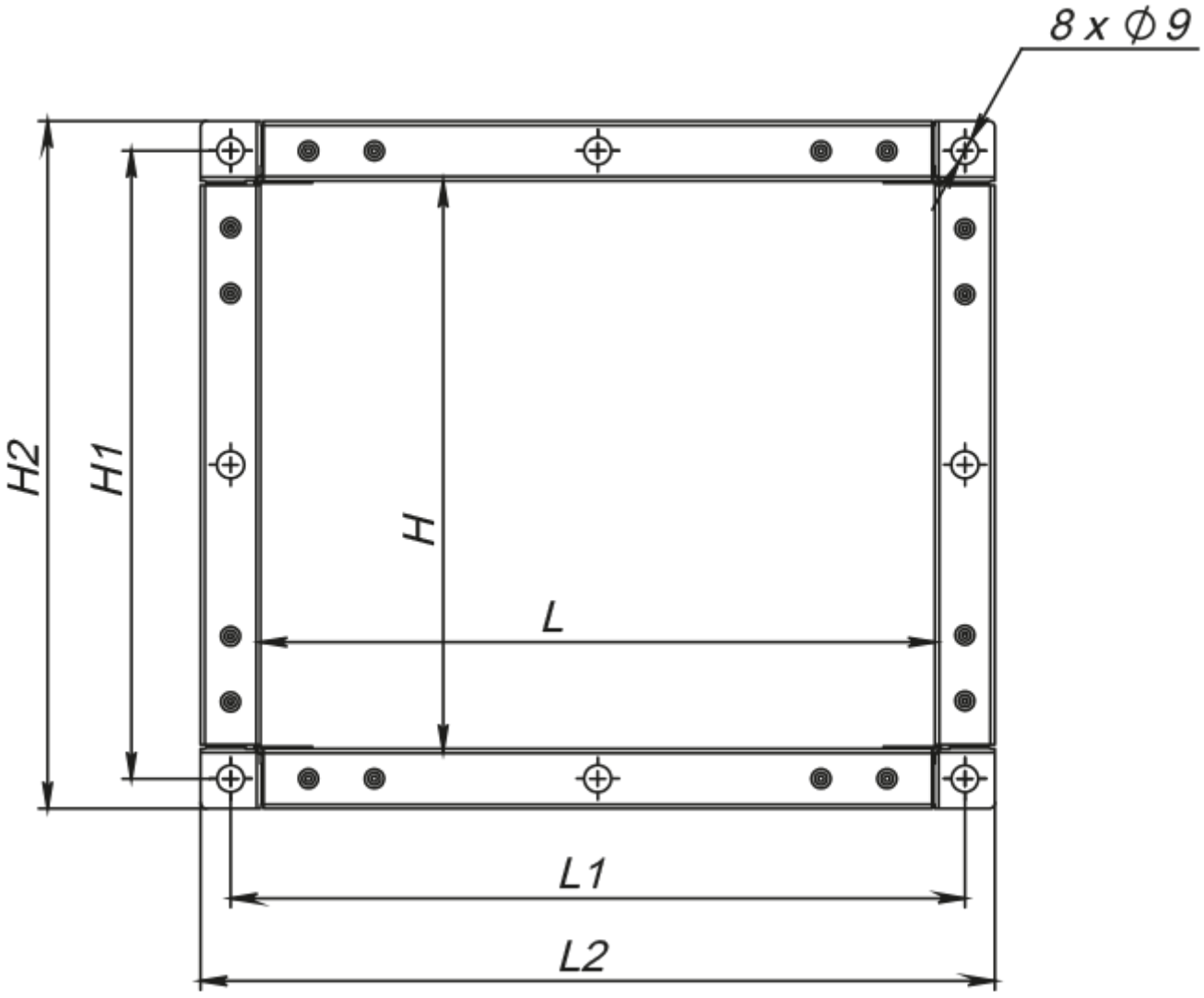
8 x ∅9
H2
H1
H
L
L1
L2

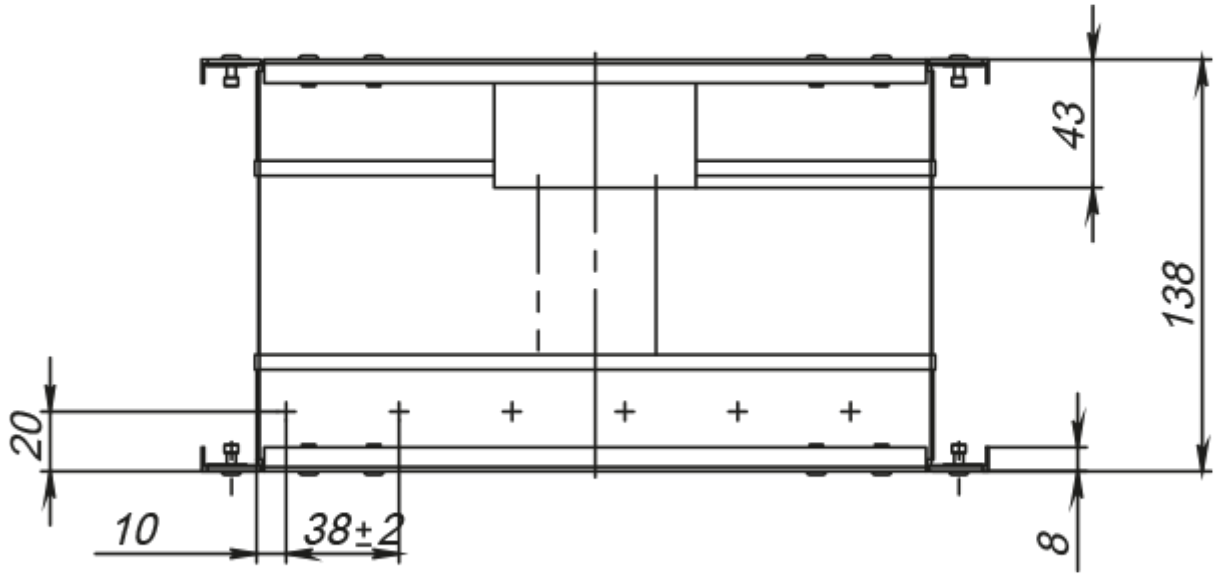
43
138
20
10
38±2
8