ВВГФ-ЕРВ-355

Гнучка вставка призначена для встановлення після електроручного вентилятора ЕРВ для виключення передавання вібрації



	Одиниця виміру	ВВГФ-ЕРВ-355
Вага	кг	0.99
Максимальна температура повітря що переміщується	°C	80
Мінімальна температура повітря що переміщується	°C	-40

Розміри

L	H	L1	H1	L2	H2	n
292	248	312	268	332	288	28

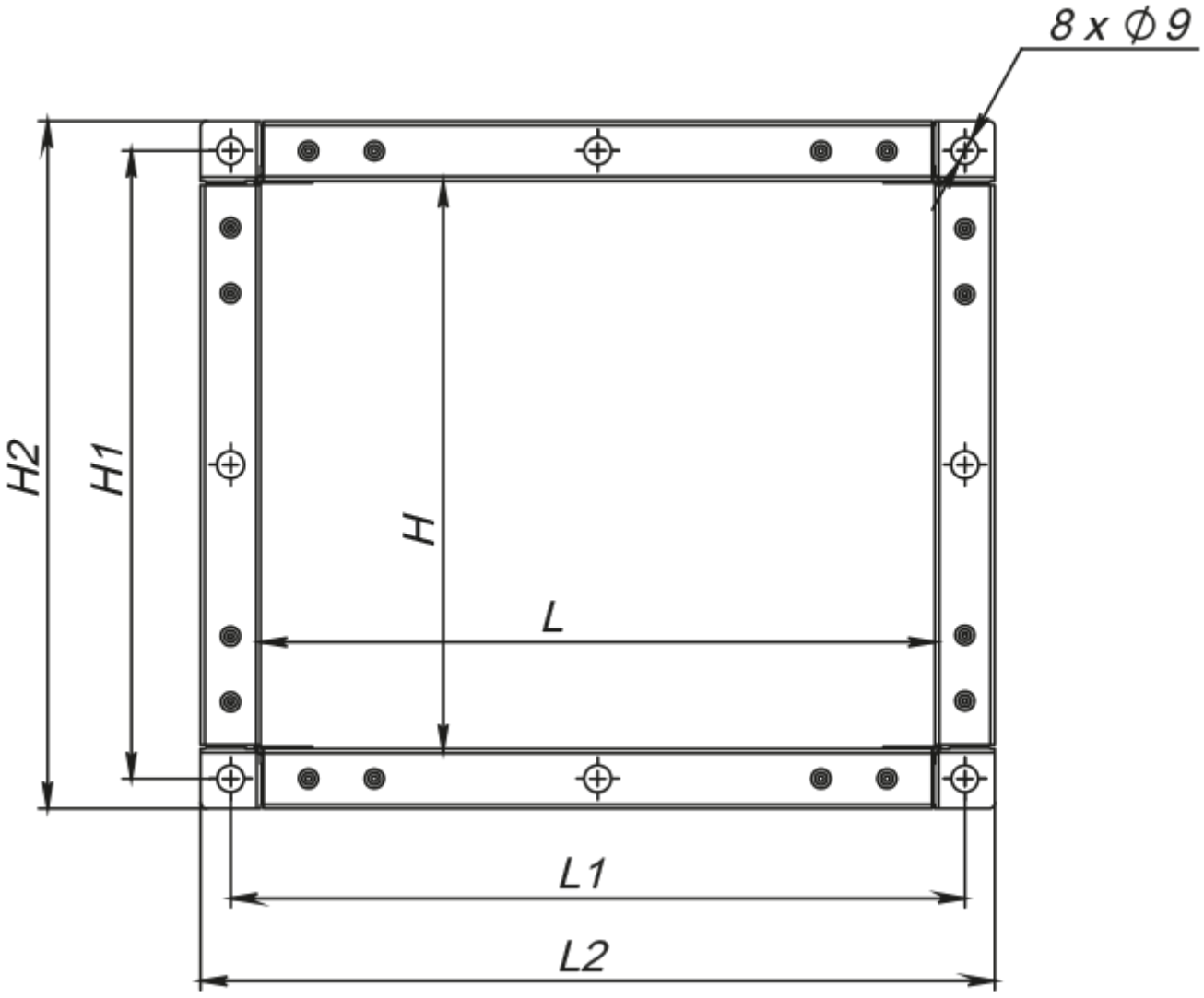
8 x ∅9
H2
H1
H
L
L1
L2

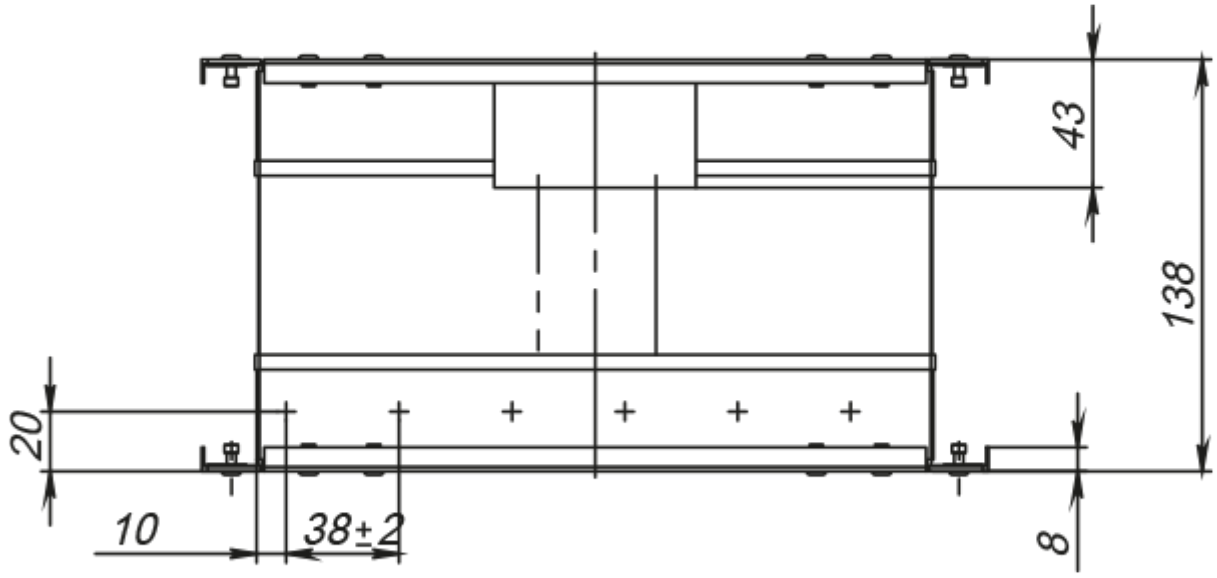
43
138
20
10
38±2
8