ВВГФ-EPB-400

Гнучка вставка призначена для встановлення після електроручного вентилятора EPB для виключення передавання вібрації



	Одиниця виміру	ВВГФ-EPB-400
Вага	кг	1.1
Максимальна температура повітря що переміщується	°C	80
Мінімальна температура повітря що переміщується	°C	-40

Розміри

L	H	L1	H1	L2	H2	n
334	281	354	301	374	321	32

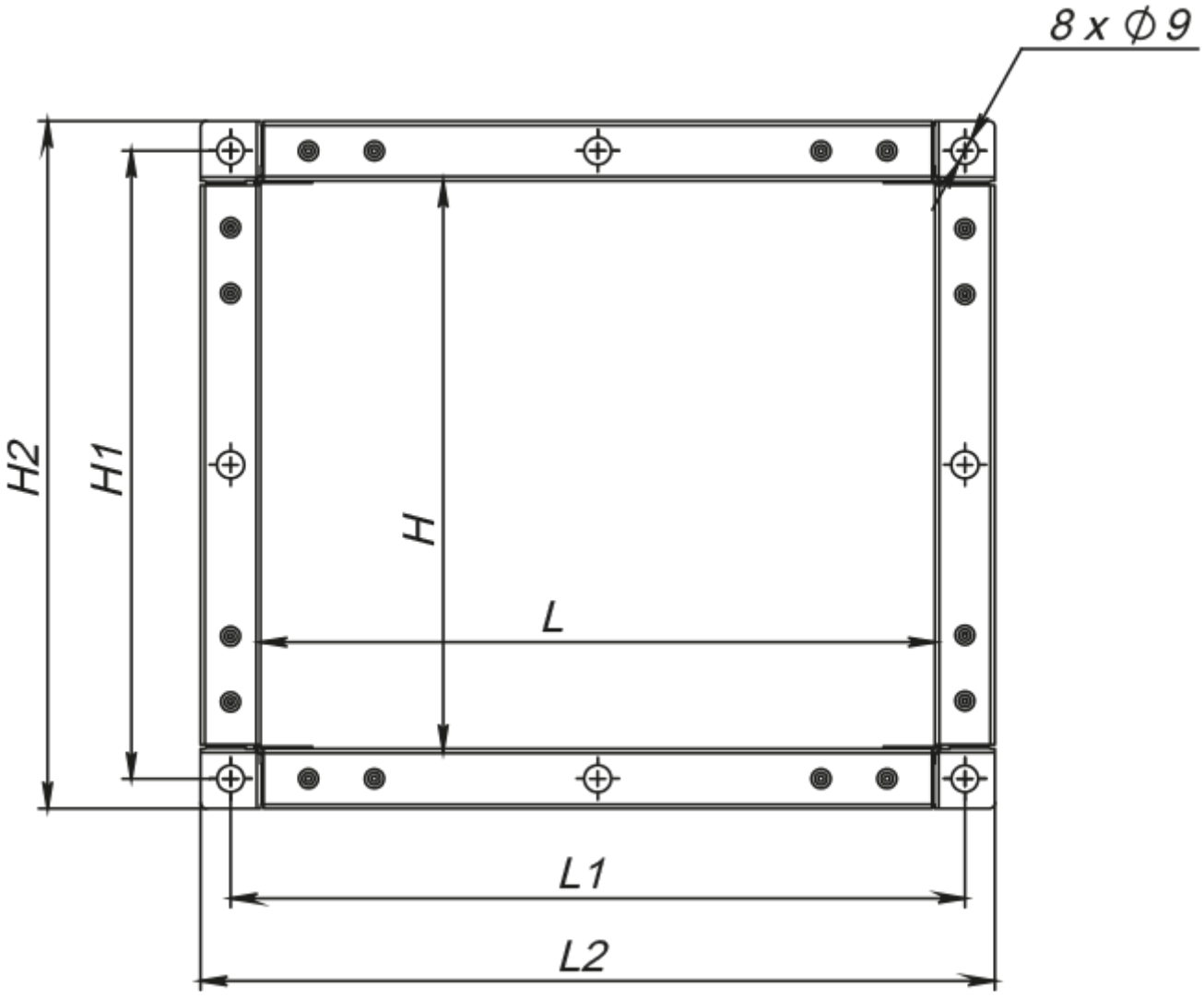
8 x ∅9
H2
H1
H
L
L1
L2

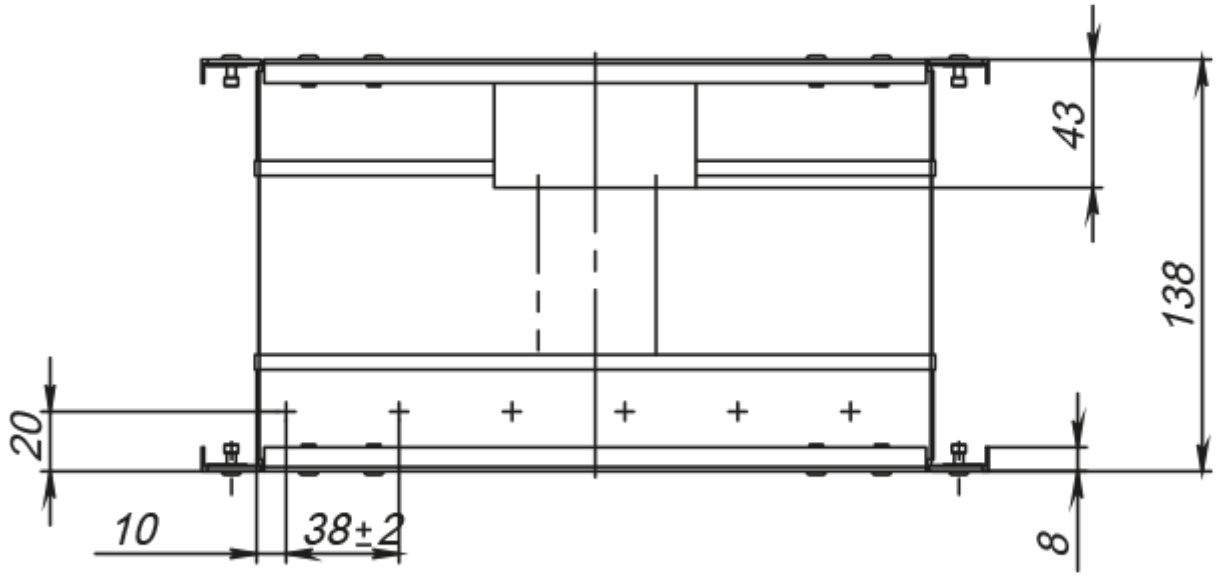
43
138
20
10
38±2
8