Серія **Пластикові колектори 52 мм**

Припливно-витяжні системи вентиляції житлових приміщень. Для розподілу повітря від вентиляційної установки повітропроводами

• Матеріал корпусу: Поліпропілен

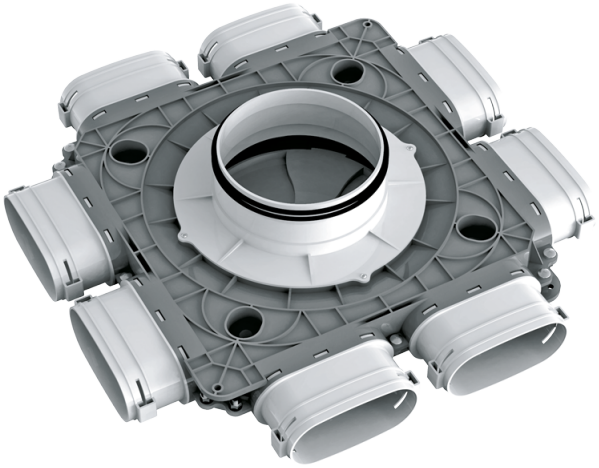

Модельний ряд
 ФлексіВент 1060125/52x8
 ФлексіВент 1060160/52x8
 ФлексіВент 1060200/52x8