Серія **ВК ВМС**

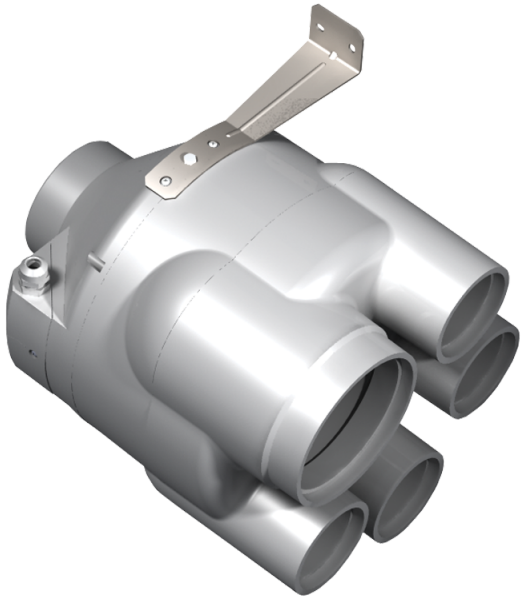

Мультизональні відцентрові вентилятори у пластиковому корпусі

• Тип крильчатки: Відцентрова крильчатка з назад загнутими лопатками
• Матеріал корпусу: Поліпропілен

Модельний ряд	Розмір повітропроводу, який приєднується, мм	Фазність	Номінальна потужність, Вт	Максимальна витрата повітря, м³/год	Кількість швидкостей
 ВК ВМС 125	80 125	1	79	355	1