

ЗОВНІШНІЙ ВЕНТИЛЯЦІЙНИЙ КОВПАК

AH-5 160 Duo

UA **ПОСІБНИК З МОНТАЖУ**

BLAUBERG

ПРИЗНАЧЕННЯ

Зовнішній вентиляційний ковпак призначений для запобігання потрапляння води та великих предметів у вентиляційне обладнання.

ГАБАРИТНІ РОЗМІРИ, ММ (ДЮЙМ)

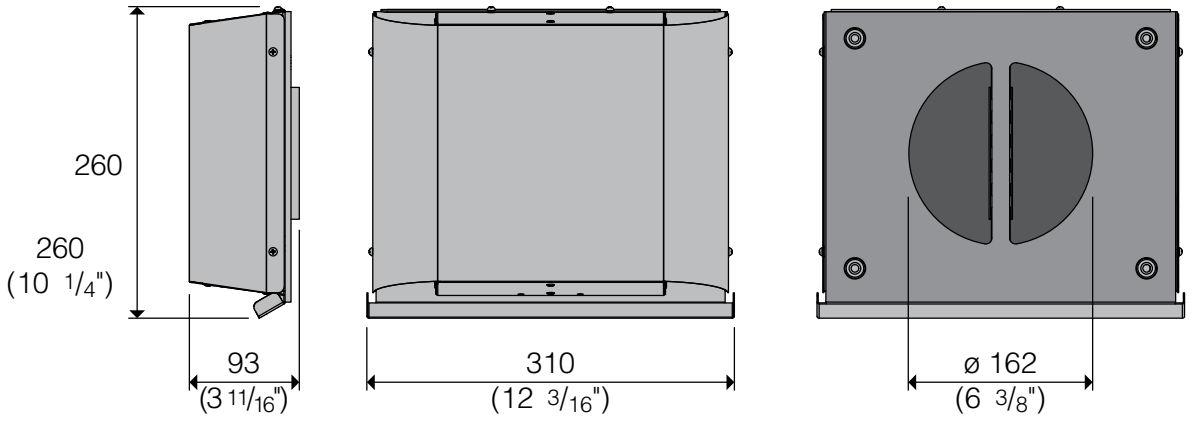

МОНТАЖ ТА ПІДГОТОВКА ДО РОБОТИ

1. Забезпечте вихід повітропроводу із зовнішньої стіни, на якій має бути встановлений зовнішній вентиляційний ковпак.

Обріжте надлишок повітропроводу та розділювач потоків за допомогою ножівки по металу або будь-якого іншого відповідного інструменту.

Увага! У разі монтажу на великій висоті скористайтеся послугами монтажних організацій із відповідним обладнанням!

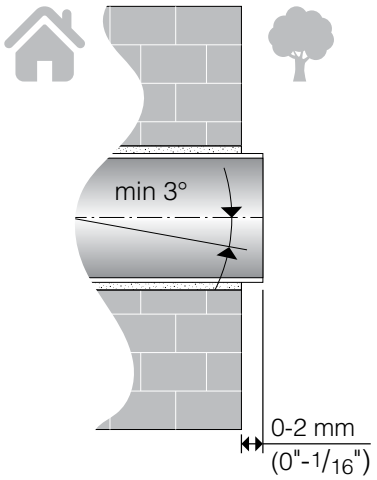

2. Виконайте розмітку кріпильних отворів зовнішнього вентиляційного ковпака та просвердліть 4 отвори для дюбелів 6х40 на глибину 50 мм. Для зручності виконання розмітки скористайтеся задньою частиною вентиляційного ковпака.

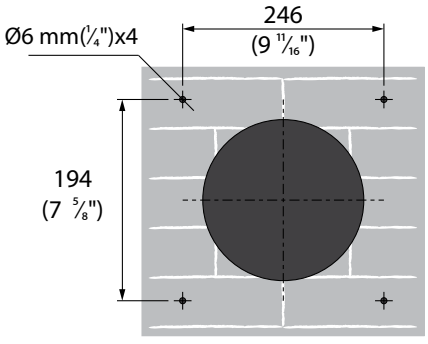

3. Встановіть дюбелі 6x40 із комплекту поставки в отвори.
Розберіть зовнішній вентиляційний ковпак, щоб забезпечити доступ до кріпильних отворів.
Відкрутіть 6 гвинтів та зніміть фронтальну частину зовнішнього вентиляційного ковпака.

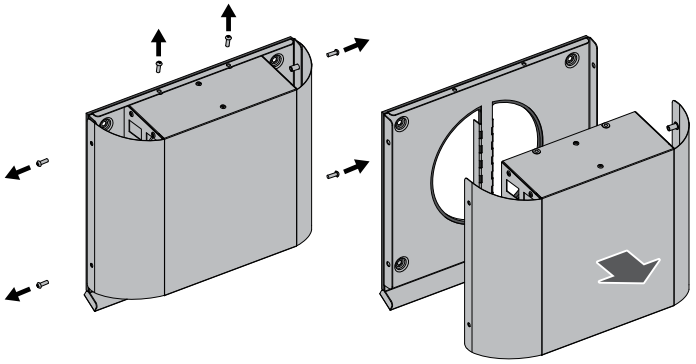

4. Зафіксуйте задню частину вентиляційного ковпака на стіні шурупами 4x40 із комплекту поставки.

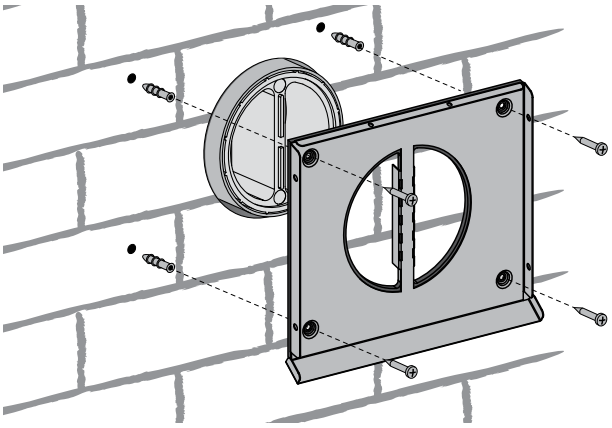

5. Встановіть фронтальну частину вентиляційного ковпака.

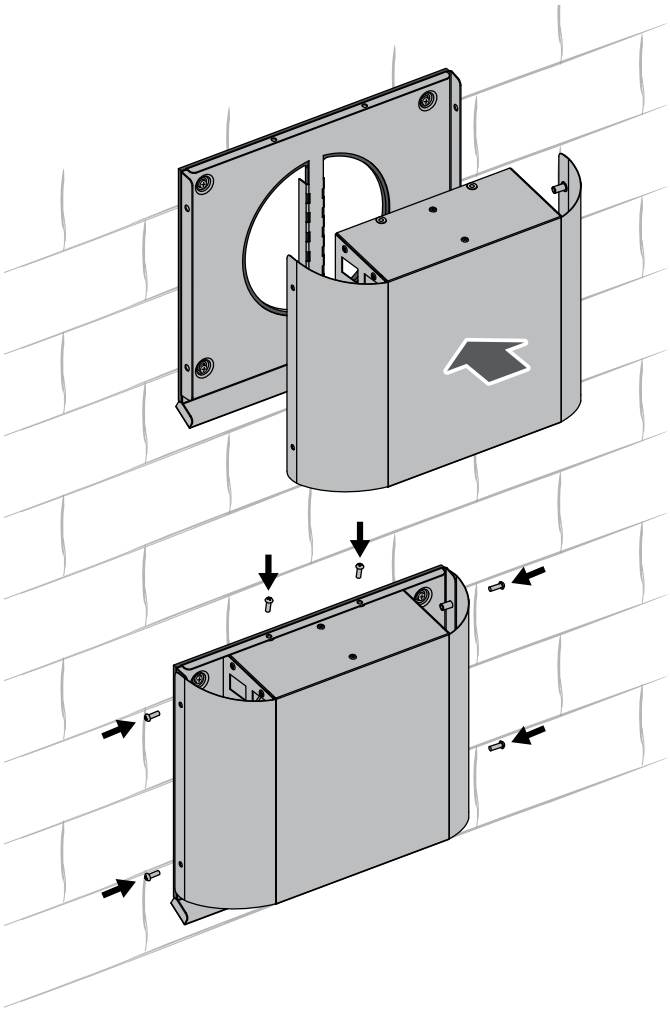



BLAUBERG

Виробник: ТОВ «Вентиляційні системи»,
Україна, м. Київ, вул. М. Коцюбинського, 1
Адреса виробничих потужностей:
Україна, Київська область, Фастівський район, м. Боярка, вул. Соборності, 36

www.blaubergventilatoren.net
B113-5UA-03