ПОСІБНИК КОРИСТУВАЧА

ТвінФ'южн
ТвінФ'южн E
ТвінФ'южн E2

ТвінФ'южн EPB
ТвінФ'южн E EPB
ТвінФ'южн E2 EPB

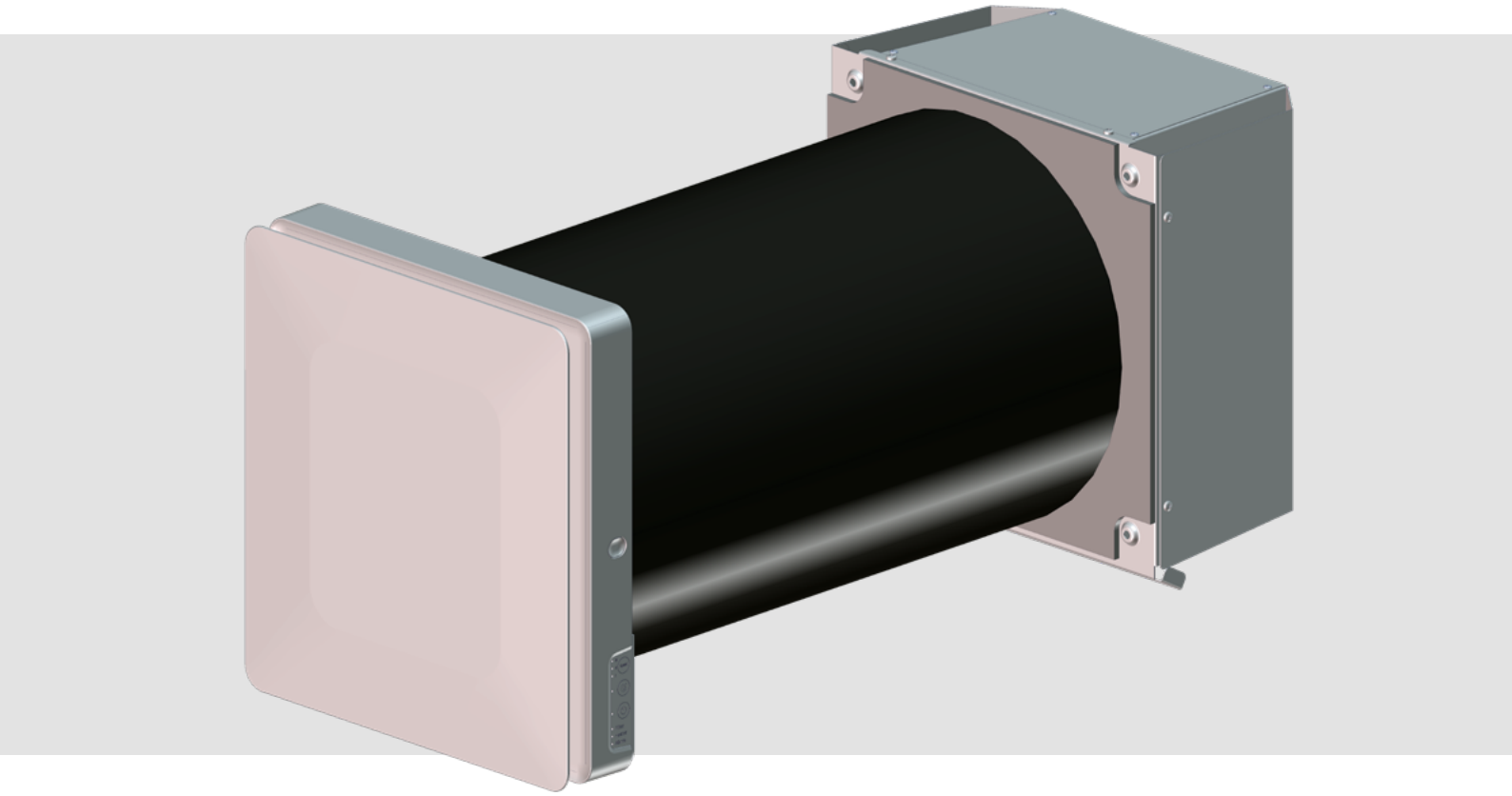

Кімнатний припливно-витяжний провітрювач з рекуперацією

VENTS

ЗМІСТ

Вимоги безпеки ... 3
Призначення ... 4
Комплект постачання ... 4
Структура умовного позначення ... 4
Технічні характеристики ... 5
Будова та принцип роботи ... 6
Монтаж та підготовка до роботи ... 8
Підключення до електромережі ... 14
Керування ... 15
Технічне обслуговування ... 17
Правила зберігання та транспортування ... 19
Гарантії виробника ... 20
Свідоцтво про приймання ... 23
Інформація про продавця ... 23
Свідоцтво про монтаж ... 23
Гарантійний талон ... 23

Цей посібник користувача є основним експлуатаційним документом, призначеним для ознайомлення технічного, обслуговуючого та експлуатуючого персоналу.

Посібник користувача містить відомості про призначення, склад, принцип роботи, конструкцію та монтаж виробу (-ів) ТвінФ'южн (E/E2) (EPB), а також усіх його (їх) модифікацій.

Технічний і обслуговуючий персонал повинен мати теоретичну та практичну підготовку в галузі систем вентиляції та виконувати роботи згідно з правилами охорони праці й будівельними нормами та стандартами, що діють на території держави.

ВИМОГИ БЕЗПЕКИ

Виріб не призначений для використання особами (включно з дітьми) зі зниженими фізичними, сенсорними або розумовими здібностями за відсутності у них життєвого досвіду або знань, якщо вони не перебувають під наглядом або не проінструктовані про використання виробу особою, відповідальною за їхню безпеку.
Діти повинні перебувати під наглядом дорослих для недопущення ігор з виробом.

Цим виробом можуть користуватися діти 8 років і старші, а також особи з обмеженими фізичними, сенсорними або розумовими здібностями або з недостатнім досвідом та знаннями за умови, що вони при цьому перебувають під наглядом або проінструктовані щодо безпечного використання виробу та визнають можливі ризики.
Очищення та обслуговування не повинні виконувати діти без нагляду.
Дітям заборонено гратися з виробом.

Підключення до електромережі необхідно виконувати через засіб вимкнення, який має розрив контактів на всіх полюсах, що забезпечує повне вимкнення за умов перенапруги категорії III, вбудований у стаціонарну проводку відповідно до правил улаштування електроустановок.

У разі пошкодження кабелю живлення задля уникнення небезпеки його заміну повинні проводити виробник, сервісна служба або подібний кваліфікований персонал.

Переконайтеся, що виріб відключений від мережі живлення перед видаленням захисту.

Має бути вжито запобіжних заходів для уникнення зворотного потоку газів до приміщення з відкритих димоходів або приладів, що спалюють паливо.

Усі роботи, описані в цьому посібнику, повинні виконувати досвідчені фахівці, які пройшли навчання та практику зі встановлення, монтажу, підключення до електромережі та технічного обслуговування вентиляційних установок.
Не намагайтеся самостійно встановлювати виріб, підключати до електромережі та проводити технічне обслуговування. Це небезпечно і неможливо без спеціальних знань.
Перед проведенням будь-яких робіт необхідно вимкнути мережу електроживлення.
Під час монтажу та експлуатації виробу повинні виконуватися вимоги посібника, а також вимоги всіх застосовних місцевих і національних будівельних, електричних та технічних норм і стандартів.
Усі дії, пов'язані з підключенням, налаштуванням, обслуговуванням та ремонтом виробу, проводити лише при знятій напрузі мережі.
Підключення виробу до мережі повинен виконувати кваліфікований електрик, який має право самостійної роботи на електроустановках з напругою електроживлення до 1000 В, після вивчення цього посібника користувача.
Перед встановленням виробу переконайтеся у відсутності пошкоджень крильчатки, корпусу, решітки, а також у відсутності в корпусі виробу сторонніх предметів, які можуть пошкодити лопаті крильчатки.
Під час монтажу виробу не допускайте стискання корпусу! Деформація корпусу може призвести до заклинювання крильчатки та підвищеного шуму.
Заборонено використовувати виріб не за призначенням та виконувати будь-які модифікації чи дороблення.
Переміщуване в системі повітря не повинне містити пилу, твердих домішок, а також липких речовин та волокнистих матеріалів.
Заборонено використовувати виріб у легкозаймистому або вибухонебезпечному середовищі, яке містить, наприклад, випари спирту, бензину, інсектицидів.
Не закривайте і не загороджуйте всмоктувальний та випускний отвори виробу, щоб не перешкоджати оптимальному потоку повітря.
Не сідайте на виріб та не кладіть на нього будь-які предмети.
Інформація, наведена в цьому посібнику, є чинною на момент підготування документа. У зв'язку з безперервним розвитком продукції компанія залишає за собою право в будь-який час вносити зміни до технічних характеристик, конструкції або комплектації виробу.
Ніколи не торкайтеся виробу мокрими або вологими руками;
ніколи не торкайтеся виробу, будучи босоніж.
Заборонено монтувати або експлуатувати виріб до повного закінчення будівельних та оздоблювальних робіт у приміщенні, де він буде встановлений.
Перед монтажем додаткових зовнішніх пристроїв ознайомтеся з відповідними посібниками користувача.



ПІСЛЯ ЗАКІНЧЕННЯ ЕКСПЛУАТАЦІЇ ВИРІБ ПІДЛЯГАЄ ОКРЕМІЙ УТИЛІЗАЦІЇ.

НЕ УТИЛІЗУЙТЕ ВИРІБ РАЗОМ ІЗ

НЕВІДСОРТОВАНИМИ ПОБУТОВИМИ ВІДХОДАМИ

ПРИЗНАЧЕННЯ

Виріб призначений для створення постійного повітрообміну в квартирах, приватних будинках, готелях, кафе та інших побутових і громадських приміщеннях. Обладнаний теплообмінником, призначеним для подавання до приміщення очищеного свіжого повітря, нагрітого за рахунок повторного використання тепла, яке міститься у витяжному відпрацьованому повітрі.
Виріб призначений для монтажу на зовнішніх стінах.

Виріб призначений для роботи у приміщеннях тільки після завершення всіх оздоблювальних робіт.

Виріб не призначений для осушення приміщень, наприклад нових будівель.

Розрахований на тривалу роботу без відключення від мережі електроживлення.

КОМПЛЕКТ ПОСТАЧАННЯ

Найменування	ТвінФ'южн (E/E2) (EPB)	ТвінФ'южн (E/E2) (EPB) EH ТвінФ'южн (E/E2) (EPB) EH-2
Кімнатний блок виробу	1 шт.	1 шт.
Пластиковий канал	1 шт.	1 шт.
Картридж у зборі	1 шт.	1 шт.
Зовнішній вентиляційний ковпак	–	1 шт.
Картонний шаблон	1 шт.	1 шт.
Монтажне кріплення	1 уп.	1 уп.
Монтажні клини	1 комплект	1 комплект
Посібник користувача	1 шт.	1 шт.
Пакувальний ящик	1шт.	1шт.

СТРУКТУРА УМОВНОГО ПОЗНАЧЕННЯ

ТвінФ'южн E EPB EH-2

Модель зовнішнього ковпака
_ – без ковпака
EH – зовнішній ковпак Slim для товстих стін
EH-2 – зовнішній ковпак для тонких стін

Тип рекуператора
_ – перехресно-протипотоковий теплообмінник
EPB – перехресно-протипотоковий теплообмінник з рекуперацією вологи

Наявність нагрівача
_ – без нагрівача
E – нагрівач попереднього нагрівання
E2 – нагрівач попереднього нагрівання та нагрівач догрівання

Серія виробу

ТвінФ'южн – серія припливно-витяжних провітрювачів з рекуперацією, керованих за допомогою Wi-Fi, з номінальним діаметром повітропроводу 250 мм

ТЕХНІЧНІ ХАРАКТЕРИСТИКИ

Виріб має бути змонтований та експлуатуватися у приміщенні за температури навколишнього повітря від +1 °С до +40 °С з відносною вологістю до 65 % (без конденсації вологи).

За типом захисту від ураження електричним струмом виріб належить до пристроїв класу II згідно з ДСТУ 12.2.007.0-75.
Тип захисту від доступу до небезпечних частин та проникнення води – IP24.
Конструкція виробу постійно вдосконалюється, тому деякі моделі можуть відрізнятися від описаних у цьому посібнику.

ЯКЩО ПІД ЧАС РОБОТИ ВИРОБУ ВІДБУВАЄТЬСЯ КОНДЕНСАЦІЯ ВОЛОГИ АБО ОБМЕРЗАННЯ ВСЕРЕДИНІ КОРПУСУ УСТАНОВКИ АБО ЗОВНІ, ВИМКНІТЬ ВИРІБ І ПРОВІТРЮЙТЕ ПРИМІЩЕННЯ ІНШИМ СПОСОБОМ

Параметр	ТвінФ'южн, ТвінФ'южн ЕРВ				ТвінФ'южн Е, ТвінФ'южн Е ЕРВ				ТвінФ'южн Е2, ТвінФ'южн Е2 ЕРВ			
Швидкості	1	2	3	Boost	1	2	3	Boost	1	2	3	Boost
Продуктивність (за заводськими налаштуваннями), м³/год	30	50	75	120	30	50	75	120	30	50	75	120
Параметри мережі живлення	220–240 V 50/60 Hz											
Максимальна потужність без нагрівачів, Вт	40				40				40			
Максимальна потужність нагрівача попереднього нагрівання, Вт	–				200				200			
Максимальна потужність нагрівача догрівання, Вт	–				–				200			
Максимальний струм без нагрівачів, А	0,3				0,3				0,3			
Максимальний струм з нагрівачами, А	–				1,4				2,5			
Температура переміщуваного повітря, °С	–20…+40											
Припливний фільтр ISO 16890 / EN 779:2012	ePM Coarse 90% / G3+G4 Optional: ePM1 70% / F8								Coarse 45% / G3			
Витяжний фільтр ISO 16890 / EN 779:2012	Coarse 45% / G3											
Тип теплообмінника	Протипотоковий											
Ефективність рекуперації тепла (EN 13141-8), %	85 (ТвінФ'южн) 71 (ТвінФ'южн ЕРВ)											
Маса, кг	~11											

Якщо умови використання виробу виходять за межі вказаних обмежень, вимкніть його.
Забезпечте провітрювання приміщення іншим способом.

ГАБАРИТНІ РОЗМІРИ КІМНАТНОГО БЛОКА ВИРОБУ, ММ

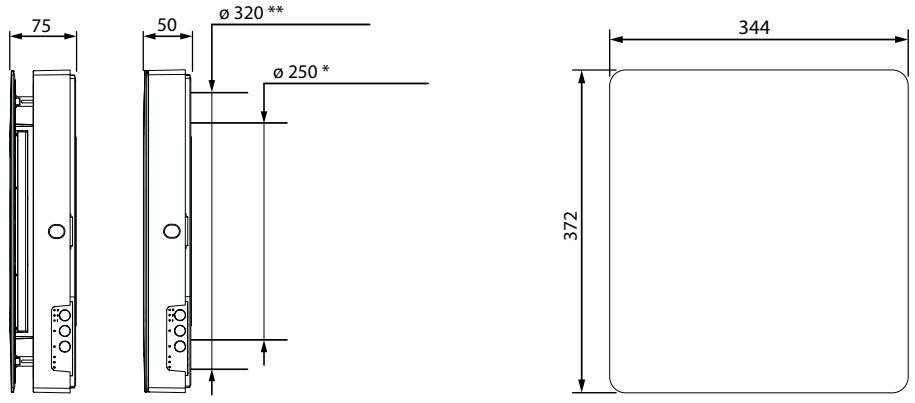

* Пластиковий канал
** Канал з ЕПП

Технічні характеристики Wi-Fi

Стандарт	IEFE 802.11b/g/n
Частотний діапазон, ГГц	2,4
Потужність передавання, мВт (дБм)	100(+20)
Мережа	DHCP
WLAN-безпека	WPA, WPA2

БУДОВА ТА ПРИНЦИП РОБОТИ

Виріб складається з кімнатного блока з декоративною лицьовою панеллю, картриджа, розташованого всередині монтажної гільзи (повітропроводу), та зовнішнього вентиляційного ковпака (за наявності).

У кімнатному блоці розташовані елементи керування виробом. Конструкція кімнатного блока забезпечує розділення припливного і витяжного повітряних потоків.

У конструкцію картриджа входять два вентилятори, теплообмінник та дві повітряні заслінки.

На витяжному каналі встановлена гравітаційна заслінка, яка відкривається під дією повітряного потоку. За відсутності повітряного потоку вона закрита і не допускає природного руху повітря всередину приміщення.

На припливному каналі встановлена автоматизована заслінка з електроприводом. Вона відкривається, коли припливний вентилятор працює, і закривається, коли він не працює.

Вентилятори створюють припливний і витяжний повітряні потоки. На шляху повітряних потоків розташовані фільтри грубого очищення.

Відпрацьоване повітря з приміщення потрапляє до установки через праву частину кімнатного блока, очищується у витяжному фільтрі, далі проходить через теплообмінник і за допомогою витяжного вентилятора виводиться назовні через ліву частину зовнішнього ковпака.

Свіже повітря з вулиці через праву частину зовнішнього ковпака потрапляє до установки за допомогою припливного вентилятора, очищується в припливному фільтрі. Далі повітря проходить через теплообмінник і подається до приміщення через ліву частину кімнатного блока.

У теплообміннику тепліший потік охолоджується і підігріває холодніший. Повітряні потоки не змішуються.

Холодної пори року припливне повітря в теплообміннику нагрівається за рахунок теплової енергії теплого витяжного повітря.

Теплої пори року, якщо в приміщенні працює кондиціонер, припливне повітря охолоджується, віддаючи теплову енергію витяжному повітрю.

Рекуперація тепла скорочує витрати на опалення та кондиціонування приміщень.

У моделях **ТвінФ'южн** може утворюватися конденсат, який відводиться надвір через зовнішній вентиляційний ковпак.

У моделях **ТвінФ'южн ЕРВ** використовується теплообмінник з рекуперацією вологи, який утилізує не лише тепло, а й вологу. У літній період рекуператор охолоджує і осушує припливне повітря, а в зимовий – підігріває і зволожує.

Основні складові частини виробу:

Комплект постачання	Комплект постачання з додатковими елементами для узгодження з товщиною стіни
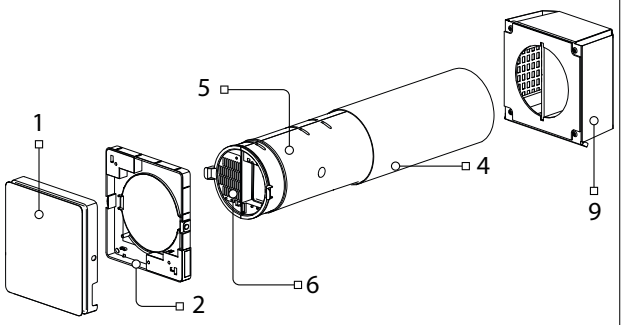	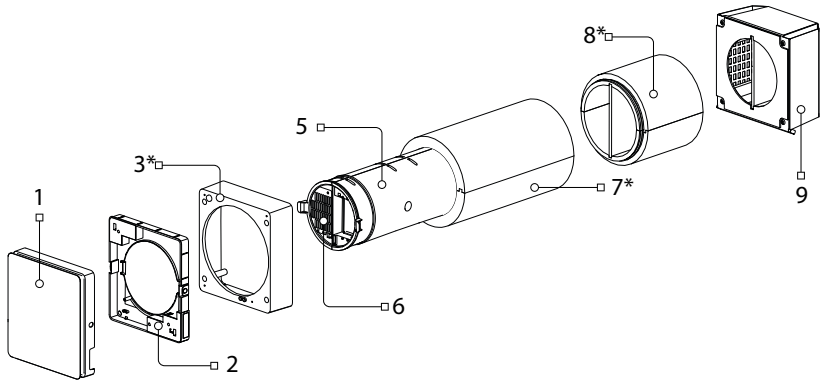

1. Фронтальна частина кімнатного блока з лицьовою панеллю.
2. Стаціонарна частина кімнатного блока.
3. Дистанційна вставка ДС ТвінФ'южн. *
4. Пластиковий монтажний канал.
5. Картридж.
6. У моделях ТвінФ'южн Е2 та ТвінФ'южн Е2 ЕРВ нагрівач догрівання припливного повітря.
   У моделях ТвінФ'южн, ТвінФ'южн ЕРВ, ТвінФ'южн Е, ТвінФ'южн Е ЕРВ фільтр грубого очищення.
   У моделях ТвінФ'южн, ТвінФ'южн ЕРВ, ТвінФ'южн Е, ТвінФ'южн Е ЕРВ фільтр тонкого очищення *.
7. Теплоізоляційний монтажний канал ТС ТвінФ'южн 545х320 ЕПП. *
8. Подовжувач монтажного каналу ДЕ ТвінФ'южн 282х320 ЕПП. *
9. Зовнішній вентиляційний ковпак. *

* Додатковий покупний елемент, не входить до комплекту постачання.

Відкривання / закривання повітряного потоку

Щоб перекрити повітряний канал і вимкнути виріб, акуратно натисніть на передню панель до повного перекриття повітропроводу. Виріб автоматично вимкнеться.
Щоб відновити роботу виробу, акуратно двома руками потягніть передню панель на себе. Після відкриття повітряного каналу виріб відновить роботу з попередніми налаштуваннями.

Якщо сталося раптове відключення електроживлення в момент, коли виріб був увімкнений, рекомендовано закрити лицьову панель виробу до упору, як показано на рисунку нижче, щоб уникнути небажаного протягу.

Відкриття повітряного потоку

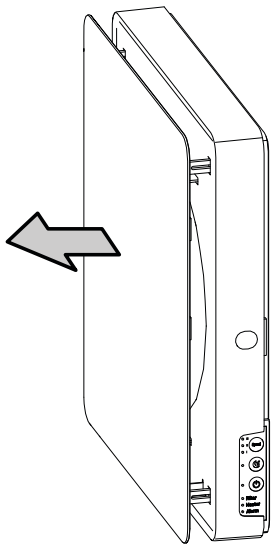

Перекриття повітряного потоку

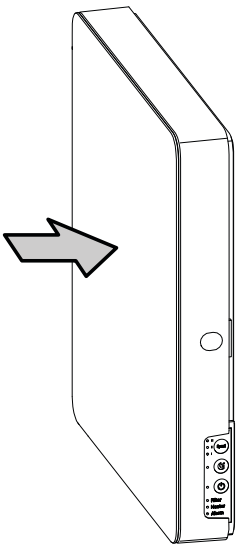

МОНТАЖ ТА ПІДГОТОВКА ДО РОБОТИ

НЕ ЗАКРИВАЙТЕ КІМНАТНИЙ БЛОК ВСТАНОВЛЕНОГО ВИРОБУ ПРЕДМЕТАМИ, ЯКІ МОЖУТЬ ПЕРЕШКОДЖАТИ ЦИРКУЛЯЦІЇ ПОВІТРЯ В ПРИМІЩЕННІ

Виріб має тільки одне робоче положення

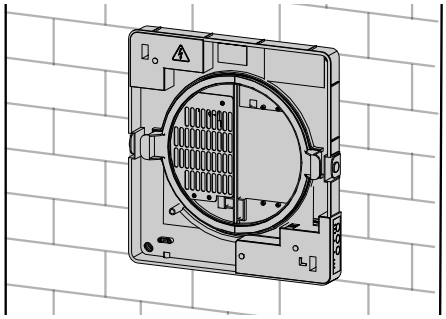

Монтаж у стіни різної товщини

Перед замовленням виробу та додаткових елементів потрібно обрати спосіб узгодження довжини виробу з товщиною зовнішньої стіни.

Довжина картриджа виробу становить 545 мм.

У разі встановлення у стіни завтовшки менше ніж 545 мм можна використовувати зовнішній вентиляційний ковпак для тонких стін ЕН-2 ТвінФ'южн 250 та внутрішній дистанційний корпус ДС ТвінФ'южн, які дають змогу компенсувати частину довжини картриджа.

У разі встановлення у стіни завтовшки понад 545 мм використовується подовжувач повітряного каналу ДЕ ТвінФ'южн 282x320 ЕПП, який можна підрізати до необхідної довжини. Можливе використання декількох подовжувачів.

Схему монтажу виробу в стіні можна визначити, користуючись даними, наведеними в таблиці нижче.

Для виробу з пластиковим монтажним каналом діаметром 250 мм.

Інтервал товщин стіни 300…545 мм

Товщина стіни		
Дорівнює 545 мм	Використовувати ковпак ЕН ТвінФ'южн 250	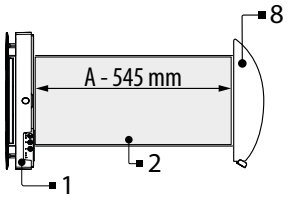
Від 390 мм до 545 мм	Використовувати ковпак для тонких стін ЕН-2 ТвінФ'южн 250 з підрізанням перегородки	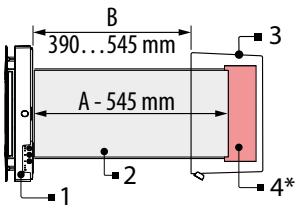
Від 300 мм до 390 мм	Використовувати дистанційну вставку внутрішнього блока ДС ТвінФ'южн і ковпак для тонких стін ЕН-2 ТвінФ'южн 250 з підрізанням перегородки	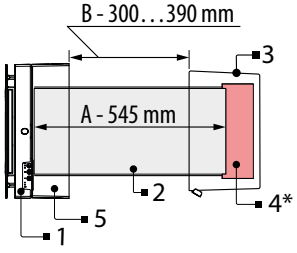

<table>
<tr><th colspan="3">Для виробу з теплоізоляційним монтажним каналом з ЕПП діаметром 320 мм (ТС ТвінФ'южн 545х320 ЕПП).
Інтервал товщин стіни 300…800 мм</th></tr>
<tr><td>Товщина стіни</td><td></td><td></td></tr>
<tr><td>Від 545 мм до 800 мм</td><td>Використовувати подовжувач
ДЕ ТвінФ'южн 282х320 ЕПП з підрізанням</td><td>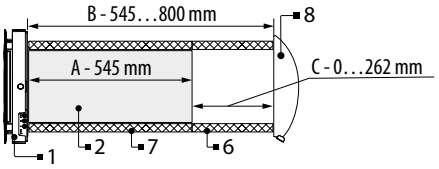
</td></tr>
<tr><td>Від 390 мм до 545 мм</td><td>Використовувати ковпак для тонких стін ЕН-2 ТвінФ'южн 250 з підрізанням перегородки та монтажного каналу з ЕПП</td><td>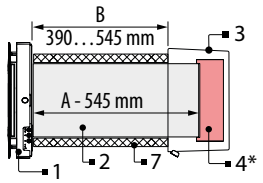
</td></tr>
<tr><td>Від 300 мм до 390 мм</td><td>Використовувати дистанційну вставку внутрішнього блока ДС ТвінФ'южн і ковпак для тонких стін ЕН-2 320 з підрізанням перегородки</td><td>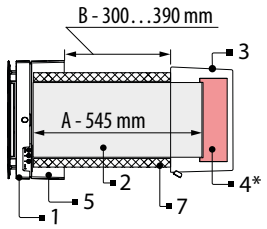
</td></tr>
<tr><td>Умовні позначення</td><td colspan="2">1. Кімнатний блок;
2. Картридж;
3. Зовнішній вентиляційний ковпак для тонких стін ЕН-2 ТвінФ'южн 250;
4. Укорочена розділова перегородка ковпака;
5. Дистанційна вставка внутрішнього блока ДС ТвінФ'южн;
6. Подовжувач ДЕ ТвінФ'южн 282х320 ЕПП;
7. Теплоізоляційний монтажний канал ТС ТвінФ'южн 545х320 ЕПП;
8. Зовнішній вентиляційний ковпак для товстих стін ЕН ТвінФ'южн 250.</td></tr>
<tr><td></td><td colspan="2">A – довжина картриджа (545 мм);
B – товщина стіни;
C – довжина подовжувача ДЕ ТвінФ'южн 282х320 ЕПП.

* Розілова перегородка, яка є частиною ковпака для тонких стін ЕН-2 ТвінФ'южн 250, має довжину 175 мм. Підрізати її можна максимум на 150 мм, залишивши не менше ніж 25 мм.</td></tr>
</table>

Для монтажу виробу виконайте послідовно такі кроки:

1. Підготуйте в зовнішній стіні приміщення наскрізний круглий горизонтальний отвір.
Для отримання найкращого розподілу повітря в приміщенні під час вибору місця монтажу бажано дотримуватися рекомендованих мінімальних відстаней від корпусу кімнатного блока до навколишніх перешкод.

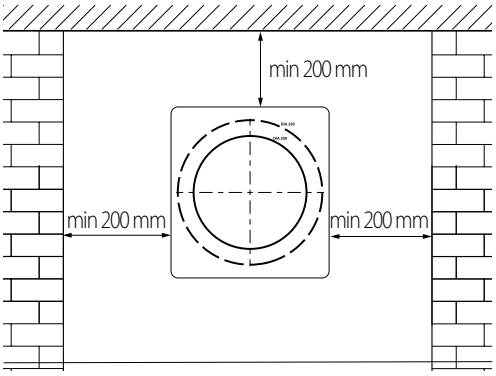

Діаметр отвору дорівнює **270 мм** для моделей виробів з пластиковою монтажною гільзою та
340 мм для моделей виробів з теплоізоляційним монтажним каналом **ТС ТвінФ'южн 545х320 ЕПП**.

2. У разі використання монтажного каналу **ТС ТвінФ'южн 545х320 ЕПП** підріжте його до необхідної довжини.
Встановіть монтажну гільзу або монтажний канал **ТС ТвінФ'южн 545х320 ЕПП** у стіні строго горизонтально без нахилу. Для зручності монтажу використовуйте монтажні клини, які входять до комплекту постачання.
Нижче надано схематичне зображення взаємного розташування монтажної гільзи, стіни та інших елементів конструкції виробу.

Монтаж у стіну завтовшки рівно 545 мм
(монтажна гільза або монтажний канал ТС ТвінФ'южн 545х320 ЕПП)

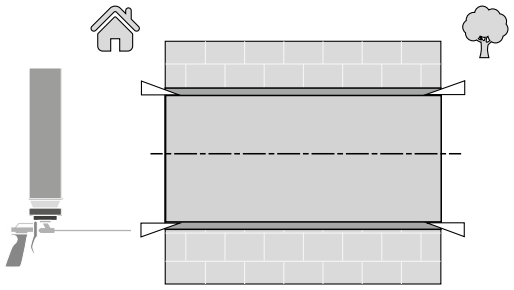

Монтаж у стіну завтовшки менше ніж 545 мм
(монтажна гільза або монтажний канал ТС ТвінФ'южн 545х320 ЕПП)

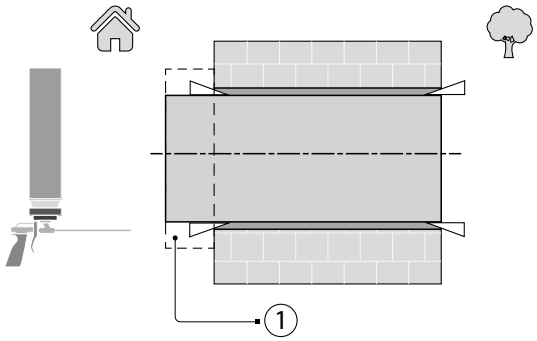

Монтаж у стіну завтовшки менше ніж 545 мм
(монтажна гільза)

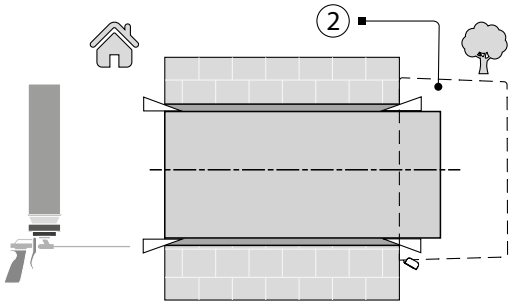

Монтаж у стіну завтовшки менше ніж 545 мм
(монтажна гільза)

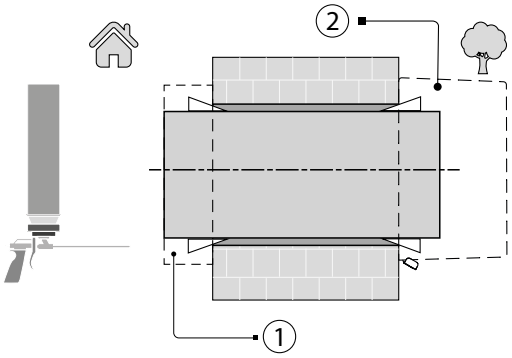

1. Дистанційний корпус **ДС ТвінФ'южн**; 2. Зовнішній вентиляційний ковпак **ЕН-2 ТвінФ'южн 250**

3. Встановіть зовнішній вентиляційний ковпак.
Монтаж зовнішнього вентиляційного ковпака описаний у відповідному посібнику.

4. З боку приміщення прикладіть до стіни картонний шаблон із комплекту постачання. Великий отвір у шаблоні повинен бути співвісним із монтажною гільзою. Вирівняйте горизонтально шаблон за допомогою будівельного рівня.
Зафіксуйте шаблон на стіні в цьому положенні.
Позначте отвори для встановлення дюбелів з монтажного комплекту кріплення та просвердліть отвори необхідної глибини.
Кімнатний блок і дистанційний корпус мають різне розташування кріпильних отворів. При розмітці за допомогою шаблона використовуйте рисунок, що відповідає тому вузлу, який встановлюється на стіну.
Виведіть кабель живлення зі стіни в позначеному на шаблоні місці. У разі використання зовнішніх пристроїв кабелі від них також повинні бути виведені у відповідних місцях, позначених на шаблоні.

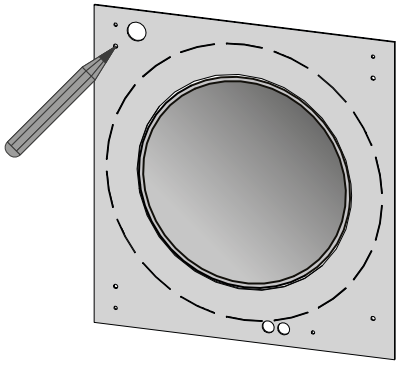

Розмітка отворів під кріплення виробу

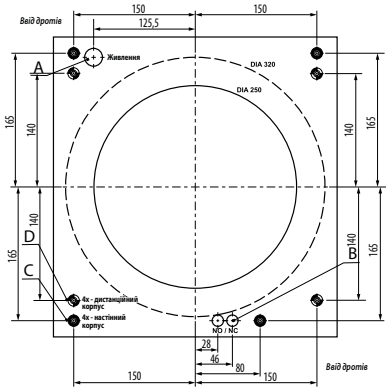

A – місце введення живлення; **B** – місце введення сигнальних кабелів; **C** – розмітка отворів для кріплення кімнатного блока;
D – розмітка отворів для кріплення дистанційної вставки.

5. Відділіть лицьову панель кімнатного блока від тильної частини. Для цього одночасно натисніть на круглі клавіші у правій та лівій частинах кімнатного блока, як показано на лівій частині рисунка нижче. Закріпіть тильну частину кімнатного блока на стіні за допомогою шурупів з монтажного комплекту кріплення виробу.

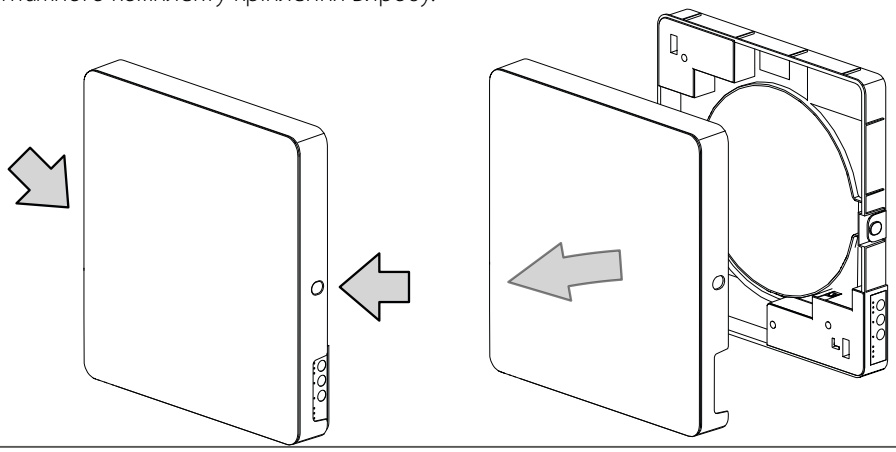

6. Для моделей з підключенням живлення через приховану проводку відкрутіть самонаріз, що втримує верхню кришку для доступу до клем підключення. Проведіть кабель живлення крізь відповідне гермовведення. Підключіть його до клемника живлення. Підключіть кабелі зовнішніх пристроїв до відповідних клемників на платі контролера відповідно до схеми зовнішніх підключень, якщо вони використовуються. Закріпіть усі кабелі притискними планками.

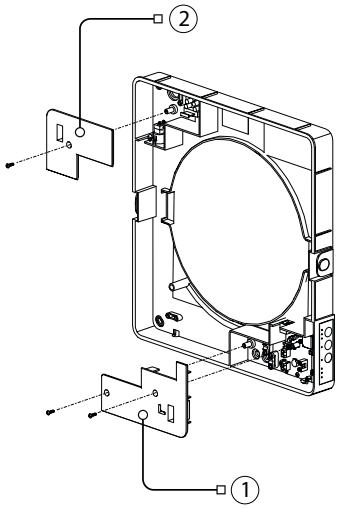

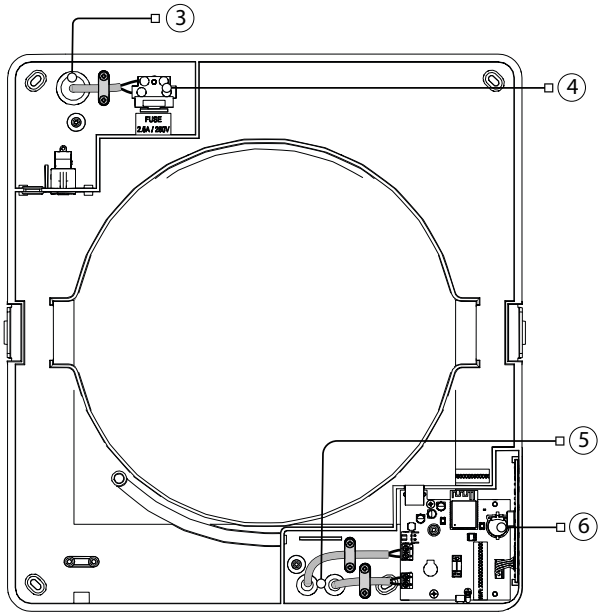

1. Кришка плати контролера; 2. Кришка, що закриває місце введення кабелів, клеми підключення та запобіжник;
3. Гермовведення для кабелів живлення; 4. Клемник живлення, сполучений із запобіжником;
5. Гермовведення для підключення зовнішніх пристроїв; 6. Елемент живлення.

7. Встановіть картридж у монтажну гільзу, як це показано на рисунку нижче.

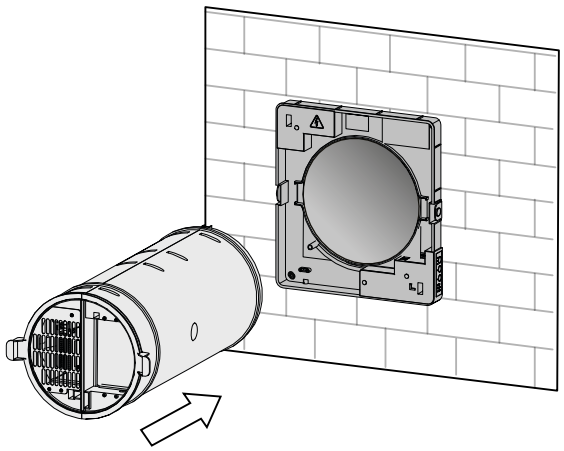

8. Підключіть роз'єми картриджа до кімнатного блока в місцях, які показано стрілками.

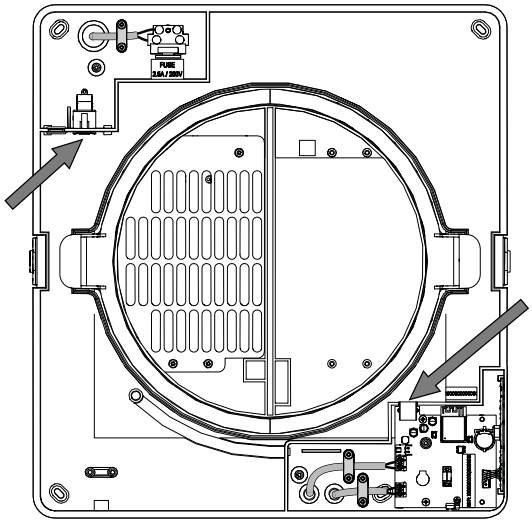

9. Після підключення встановіть на попереднє місце і зафіксуйте кришку плати контролера та кришку клемника живлення.

10. Встановіть лицьову панель кімнатного блока.

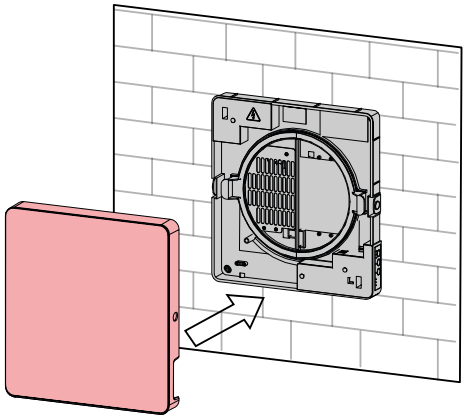

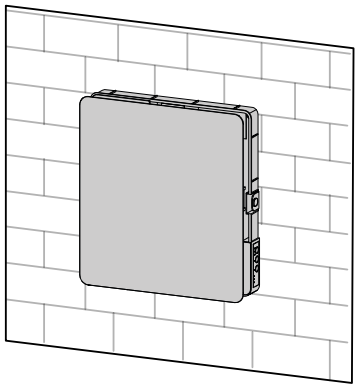

ПІДКЛЮЧЕННЯ ДО ЕЛЕКТРОМЕРЕЖІ

Виріб призначений для підключення до електромережі з параметрами, вказаними в технічних характеристиках. Виріб має бути підключений за допомогою ізольованих провідників (кабелів, дротів).

Підключіть виріб до мережі за допомогою ізольованих гнучких провідників (кабелів, дротів) загальним перерізом не менше ніж 0,5-0,75 мм² для кабелю живлення. Вказана величина перерізу провідників є орієнтовною. Під час вибору необхідної величини перерізу дроту необхідно враховувати тип дроту, його максимально допустиме нагрівання, ізоляцію, довжину та спосіб прокладання.

Для всіх електричних підключень використовувати дроти з мідними жилами!

Підключення виробу виконується на клемній колодці, згідно з електричною схемою підключення та позначенням клем.

На зовнішньому введенні повинен бути встановлений вбудований у стаціонарну мережу електроживлення автоматичний вимикач, який розриває електричне коло у разі короткого замикання або перевантаження.
Місце встановлення зовнішнього вимикача повинне забезпечувати вільний доступ для оперативного відключення виробу.
Номінальний струм автоматичного вимикача повинен бути вищий від максимального струму споживання виробу (див. розділ «Технічні характеристики» або на наліпці виробу). Рекомендовано обирати номінальний струм автоматичного вимикача зі стандартного ряду, наступний після максимального струму виробу, який підключається.
Автоматичний вимикач не входить до комплекту постачання.

Конструкція виробу дає змогу підключити зовнішні пристрої з нормально розімкнутим контактом (NO-контактом), такі як зовнішній датчик CO_2, датчик вологості, вимикач та інші.
При замиканні NO-контакту зовнішнього пристрою виріб перейде на максимальну продуктивність.

СХЕМА ЗОВНІШНІХ ПІДКЛЮЧЕНЬ

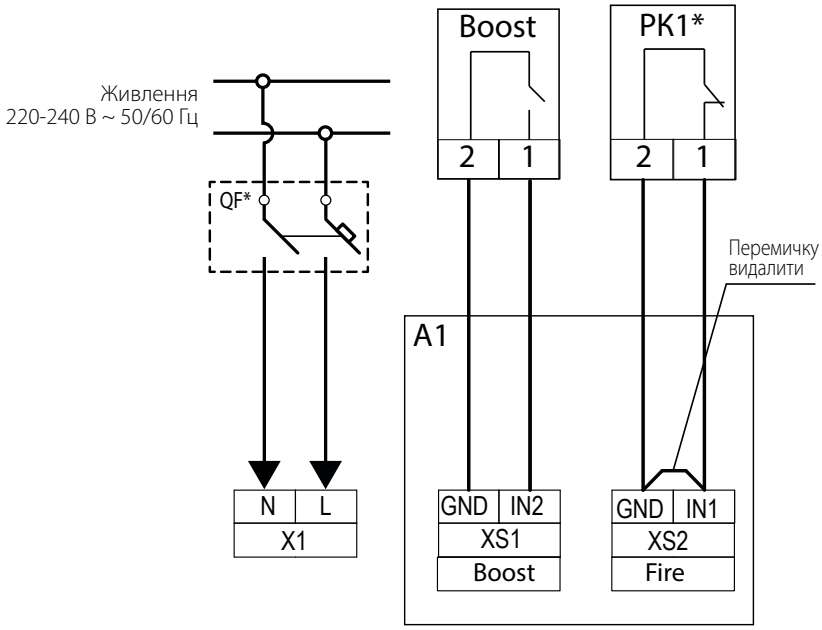

Позначення	Найменування	Тип кабелю	Тип контакту	Примітка
Boost*	Контакт увімкнено / Вимк. режиму Boost	2×0,5	NO	
PK1*	Пульт пожежної сигналізації	2×0,5	NO	Перемичку видалити

*Виріб не входить до комплекту постачання.

КЕРУВАННЯ

Керування виробом за допомогою кнопок на кімнатному блоці

У таблиці нижче наведено кнопки та індикатори на кімнатному блоці виробу з докладним описом їхнього призначення та функціональних можливостей.

Speed	Вибір швидкості виробу здійснюється циклічно: I-II-III. **I** – постійне світіння цього індикатора вказує на роботу виробу на першій швидкості. **I** і **II** – постійне світіння цих індикаторів вказує на роботу виробу на другій швидкості. **I**, **II** і **III** – постійне світіння цих індикаторів вказує на роботу виробу на третій швидкості. Одночасне миготіння індикаторів I, II і III вказує на роботу таймера затримки вимкнення Boost при спрацьовуванні підключених зовнішніх датчиків або вбудованого датчика вологості. Поперемінне миготіння індикаторів I, II і III вказує на роботу виробу на встановленій користувачем швидкості, обраній у застосунку мобільного пристрою за допомогою повзунка ручного налаштування швидкості, або увімкнено режим **«Тижневий розклад»**.
	Нічний таймер. Таймер, який активує роботу виробу на I швидкості (за замовчуванням – 8 годин). Час змінюється у разі налаштування виробу на мобільному пристрої. Після спливання встановленого часу виріб повертається до попередньої швидкості. Для деактивації таймера натисніть повторно цю кнопку. Тривале натискання кнопки таймера (близько 3 секунд) переводить виріб у режим Setup Mode. Одночасне миготіння усіх індикаторів на корпусі виробу вказує на режим Setup Mode.
	Увімкнення / Standby
Індикатори на кімнатному блоці	
Filter	Індикатор забрудненості фільтрів миготітиме після спливання 90 днів від встановлення картриджа. У такому разі замініть або очистьте фільтри (див. розділ «Технічне обслуговування»). Після заміни фільтрів обнуліть таймер фільтрів за допомогою застосунку на мобільному пристрої або за допомогою одночасного натискання та утримування кнопок і Speed на кімнатному блоці керівного виробу впродовж 3–5 секунд до звукового сигналу. Додаткові налаштування терміну заміни фільтрів доступні в мобільному застосунку.
Heater	Постійне світіння індикатора вказує на те, що нагрівач увімкнений.
Alarm	Постійне світіння індикатора вказує на наявність аварії. Миготіння індикатора вказує на наявність попередження. Відсутність світіння індикатора вказує на те, що виріб працює в нормальному режимі.
Яскравість світіння індикаторів налаштовується в мобільному застосунку.	

Керування виробом за допомогою застосунку Vents Home

Завантажте застосунок Vents Home і встановіть його на мобільному пристрої.

Vents Home – App Store	**Vents Home** – Play Market

Виріб із заводськими налаштуваннями працює як точка доступу Wi-Fi з іменем FAN: + 16 символів ID-номера, вказаним на корпусі під лицьовою панеллю.

Пароль точки доступу Wi-Fi: 11111111.

Для підключення дотримуйтесь інструкцій у мобільному застосунку. У застосунку можна налаштувати виріб для підключення через домашню мережу Wi-Fi та через хмарний сервер.

Керування виробом за допомогою системи «Розумний дім»

Підключення виробів до системи «Розумний дім» проводиться за відповідним посібником користувача.

Режими роботи виробу

Стандартний	Основний режим роботи виробу. Вентилятори установки працюють на одній з трьох швидкостей (1, 2 чи 3). Вироби моделей **ТвінФ'южн E2 та ТвінФ'южн E2 EPB** для підігрівання припливного повітря можуть використовувати нагрівач догрівання. У мобільному застосунку можна вмикати або вимикати можливість використання нагрівача догрівання.
Провітрювання	Виріб витягує чи нагнітає повітря на обраній швидкості. У цьому режимі працює один з вентиляторів – припливний чи витяжний.
Таймер	Після увімкнення таймера кнопкою на кімнатному блоці або з мобільного застосунку виріб працює протягом певного часу на певній швидкості (за замовчуванням нічний таймер працює 8 годин на швидкості 1). Після закінчення часу роботи таймера виріб переходить до вихідного режиму роботи.
Boost	За сигналом зовнішнього пристрою або при спрацюванні вбудованого датчика вологості активується режим **Boost** і пристрій перемикається на швидкість, встановлену для режиму **Boost** у мобільному застосунку. Після зникнення сигналу режим **Boost** деактивується, і пристрій повертається до попереднього рівня. Активація і деактивація режиму **Boost** відбувається з затримками, тривалість яких можна встановити в мобільному застосунку.
Standby	Режим, за якого пристрій вимкнено з мобільного застосунку чи пульта дистанційного керування.
Setup Mode	Активується тривалим натискання кнопки таймера на корпусі виробу. У такому режимі виріб перебуватиме впродовж 3 хвилин, після чого автоматично повернеться до попередніх налаштувань. Для негайного виходу з режиму налаштувань повторно натисніть і утримуйте кнопку таймера до звукового сигналу та закінчення миготіння усіх світлодіодів. У цьому режимі для керівного виробу доступні такі налаштування: • Ім'я Wi-Fi: Setup Mode. • Пароль Wi-Fi: 11111111. • Пароль пристрою не враховується.
Захист від обмерзання	Для запобігання обмерзанню рекуператора холодної пори року у виробах передбачено алгоритм захисту від обмерзання за показниками датчика температури у витяжному каналі за рекуператором. Алгоритм захисту від обмерзання активується, коли температура витяжного повітря стає нижче ніж +5 ˚С. У разі неможливості виконання умов цього алгоритму виріб переходить у режим **Standby** і видає сигнал «**Аварія**».
	Вироби моделей ТвінФ'южн та ТвінФ'южн EPB активують циклічне зупинення припливного вентилятора. Якщо загроза замерзання рекуператора зберігається і надалі, виріб переходить у режим **Standby** і видає сигнал «**Аварія**».
	Вироби моделей ТвінФ'южн E, ТвінФ'южн E EPB, ТвінФ'южн E2 та **ТвінФ'южн E2 EPB** вмикають нагрівач попереднього нагрівання, а коли цього стає недостатньо, зменшують продуктивність обох вентиляторів. Якщо загроза замерзання рекуператора зберігається і надалі, виріб переходить у режим **Standby** і видає сигнал «**Аварія**». У мобільному застосунку можна обрати тип захисту від обмерзання без нагрівача попереднього нагрівання. У цьому випадку алгоритм запобігання обмерзанню стає аналогічним моделям ТвінФ'южн та ТвінФ'южн EPB.
	Після підвищення температури необхідно скинути аварію в мобільному застосунку і запустити виріб кнопкою . Виріб повернеться до попереднього режиму роботи.

ТЕХНІЧНЕ ОБСЛУГОВУВАННЯ

ТЕХНІЧНЕ ОБСЛУГОВУВАННЯ ВИРОБУ ДОЗВОЛЕНЕ ЛИШЕ ПІСЛЯ ЙОГО ВІДКЛЮЧЕННЯ ВІД МЕРЕЖІ ЕЛЕКТРОЖИВЛЕННЯ.

ПЕРЕКОНАЙТЕСЯ, ЩО ВИРІБ ВІДКЛЮЧЕНИЙ ВІД МЕРЕЖІ ЕЛЕКТРОЖИВЛЕННЯ ПЕРЕД ВИДАЛЕННЯМ ЗАХИСТУ

Технічне обслуговування виробу полягає в періодичному очищенні поверхонь від пилу, а також включає очищення або заміну фільтрів та очищення теплообмінника.

Для доступу до основних вузлів, які обслуговуються, виконайте такі дії: зупиніть виріб з пульта дистанційного керування або за допомогою кнопок на кімнатному блоці, потім повністю відключіть електроживлення.

1. Зніміть лицьову частину кімнатного блока керування, як показано в розділі «Монтаж та підготовка до роботи».
Витягніть фільтри грубого очищення з кімнатного блока.

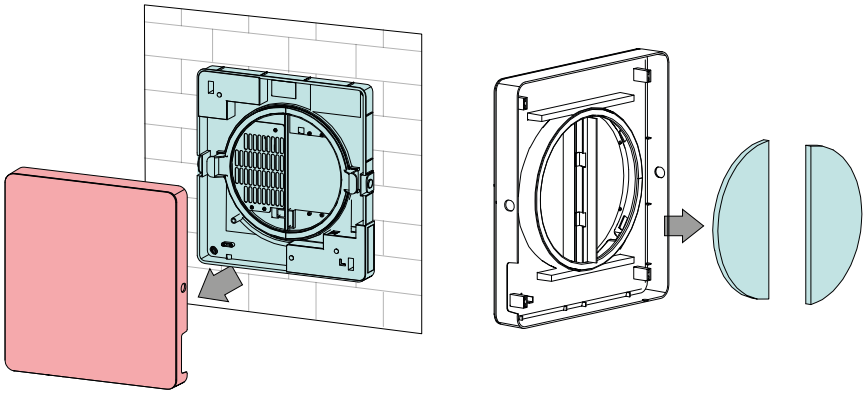

Якщо встановлено додатковий фільтр, витягніть його і очистьте пилососом.

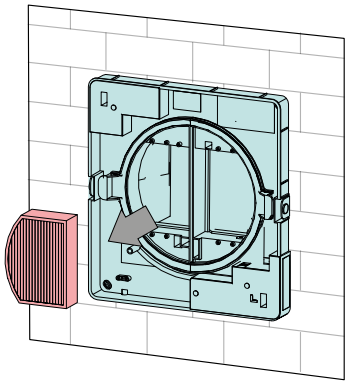

2. Від'єднайте електричні роз'єми картриджа від кімнатного блока і витягніть картридж.

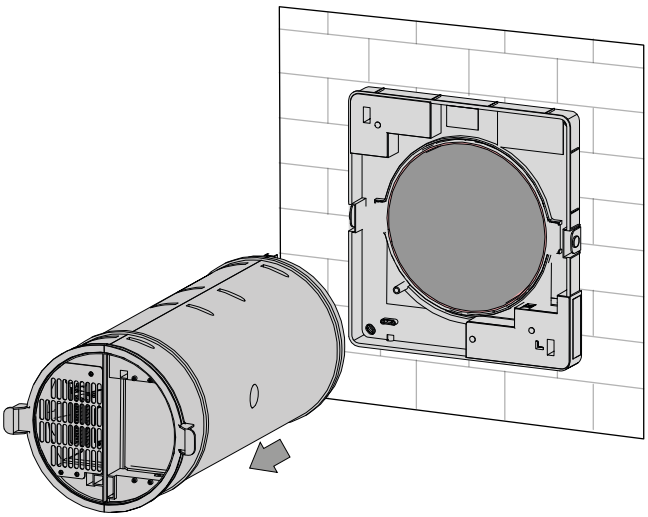

3. Вийміть із картриджа фільтр грубого очищення, який стоїть у припливному каналі.

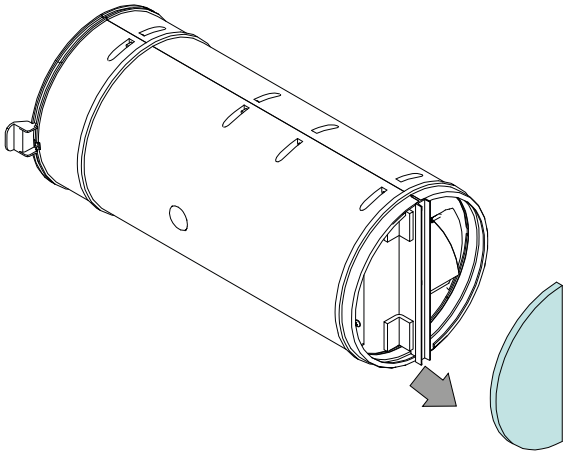

4. Щоб витягти теплообмінник, необхідно вийняти вузол кріплення додаткового фільтра (догрівача). Для цього відкрутіть два гвинти і потягніть вузол на себе, як показано на рисунку нижче. Потім витягніть теплообмінник.

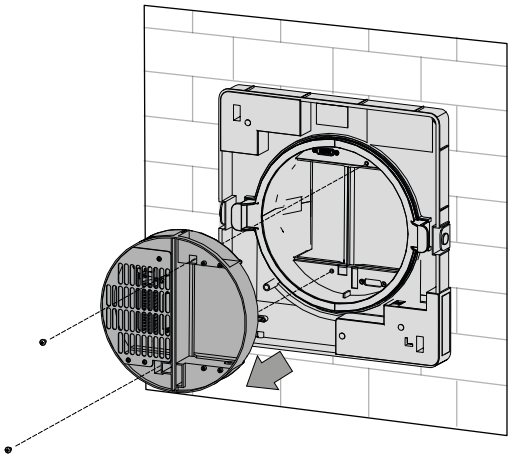

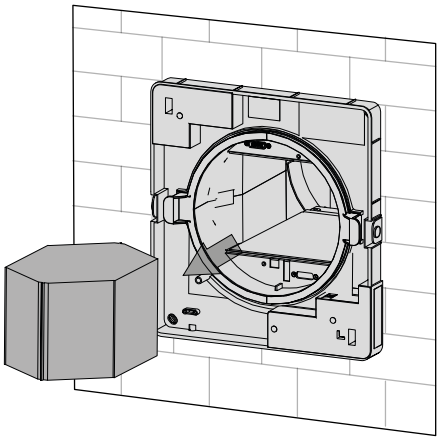

5. Очищуйте фільтри в міру їх забруднення. Після спливання встановленої кількості днів безперервної роботи на виробі засвічується індикатор заміни фільтра (Filter).

Залежно від запиленості повітря тривалість роботи виробу до чергового очищення фільтрів може бути різною. Тривалість періоду увімкнення індикатора заміни фільтрів можна встановити за допомогою мобільного застосунку в діапазоні від 70 до 365 днів безперервної роботи (за замовчуванням встановлено рекомендоване виробником значення 90 днів).

- Обнуліть таймер фільтра за допомогою програми на мобільному пристрої або за допомогою кнопки на кімнатному блоці виробу, як зазначено в пункті **Filter** розділу **Керування виробом за допомогою кнопок на кімнатному блоці**.
- Замініть або вимийте фільтри грубого очищення та залиште їх на просушування до повного висихання.
- Встановіть сухі фільтри на попереднє місце та складіть виріб у зворотному порядку.
- Дозволено очищення фільтра грубого очищення за допомогою пилососа.
- Термін служби фільтра грубого очищення становить 3 роки.

6. Обслуговуйте фільтри в міру їх забруднення для підтримання високої ефективності регенерації. Навіть при регулярному техобслуговуванні фільтрів на теплообміннику можуть накопичуватися пилові відкладення.

Теплообмінник необхідно очищувати пилососом не рідше ніж один раз на рік.

МОЖЛИВІ НЕСПРАВНОСТІ ТА МЕТОДИ ЇХ УСУНЕННЯ

Несправність	Ймовірні причини	Спосіб усунення
При увімкненні виробу вентилятор не запускається.	Не підключена мережа електроживлення.	Переконайтеся, що мережа електроживлення підключена правильно, в іншому разі усуньте помилку підключення.
	Заклинив двигун, забруднені лопаті.	Вимкніть виріб. Усуньте причину заклинювання двигуна або крильчатки. Прочистьте лопаті. Увімкніть виріб.
Спрацювання автоматичного вимикача при увімкненні виробу.	Підвищене споживання електричного струму, викликане коротким замиканням в електричному колі.	Вимкніть виріб. Зверніться до продавця виробу.
Низька витрата повітря.	Низька встановлена швидкість вентилятора.	Встановіть вищу швидкість.
	Фільтри, вентилятор або регенератор засмічені.	Очистьте або замініть фільтр, очистьте вентилятор та регенератор.
Підвищений шум, вібрація.	Засмічена крильчатка.	Очистьте крильчатку.
	Послаблене затягнення гвинтових з'єднань корпусу виробу або зовнішнього вентиляційного ковпака.	Затягніть гвинтові з'єднання виробу або зовнішнього вентиляційного ковпака.

ПРАВИЛА ЗБЕРІГАННЯ ТА ТРАНСПОРТУВАННЯ

- Зберігати виріб потрібно в заводській упаковці у вентильованому приміщенні за температури від +5 ˚С до +40 ˚С та відносної вологості не вище ніж 70 %.
- Наявність у повітрі випарів та домішок, що викликають корозію і порушують ізоляцію та герметичність з'єднань, заборонена.
- Для вантажно-розвантажувальних робіт використовуйте відповідну підйомну техніку для запобігання можливим пошкодженням виробу.
- Під час вантажно-розвантажувальних робіт виконуйте вимоги переміщень для цього типу вантажів.
- Транспортувати виріб можна будь-яким видом транспорту за умови захисту виробу від атмосферних опадів та механічних пошкоджень. Транспортування виробу дозволене лише в робочому положенні.
- Завантаження та розвантаження проводити без різких поштовхів та ударів.
- Перед першим увімкненням після транспортування за низьких температур виріб необхідно витримати за температури експлуатації не менше ніж 3–4 години.

ГАРАНТІЇ ВИРОБНИКА

Виробник встановлює гарантійний строк виробу тривалістю 24 місяці з дати продажу виробу через роздрібну торговельну мережу за умови виконання користувачем правил транспортування, зберігання, монтажу та експлуатації виробу.
У разі появи порушень у роботі виробу з вини виробника впродовж гарантійного строку користувач має право на безкоштовне усунення недоліків виробу шляхом проведення виробником гарантійного ремонту.
Гарантійний ремонт полягає у виконанні робіт, пов'язаних із усуненням недоліків виробу, для забезпечення можливості використання такого виробу за призначенням впродовж гарантійного строку. Усунення недоліків здійснюється шляхом заміни або ремонту складників або окремого складника виробу.

Гарантійний ремонт не включає в себе:
- періодичне технічне обслуговування;
- монтаж/демонтаж виробу;
- налаштування виробу.

Для проведення гарантійного ремонту користувач повинен надати виріб, посібник користувача з позначкою про дату продажу та розрахунковий документ, який підтверджує факт купівлі.
Модель виробу має відповідати моделі, вказаній у посібнику користувача.
З питань гарантійного обслуговування на території України звертатися до виробника:
ТОВ «Вентиляційні системи», Україна, 01054, м. Київ, вул. М. Коцюбинського, 1. Тел.: +380 44 401 62 90, e-mail: service@vents.com.ua.
Ознайомитися з правилами пересилання обладнання по Україні для гарантійного ремонту можна за посиланням https://vents.ua/service-support/.

Гарантія виробника не поширюється на нижченаведені випадки:
- ненадання користувачем виробу в комплектності, зазначеній у посібнику користувача, в тому числі демонтаж користувачем складників виробу;
- невідповідність моделі, марки виробу даним, вказаним на упаковці виробу та в посібнику користувача;
- несвоєчасне технічне обслуговування виробу;
- наявність пошкоджень корпусу та внутрішніх вузлів виробу;
- внесення до конструкції виробу змін або доопрацювання виробу;
- заміна або використання вузлів, деталей та складників виробу, не передбачених виробником;
- використання виробу не за призначенням;
- порушення користувачем правил монтажу виробу;
- порушення користувачем правил керування виробом;
- підключення виробу до електричної мережі з напругою, відмінною від вказаної в посібнику користувача;
- вихід виробу з ладу внаслідок стрибків напруги в електричній мережі;
- проведення користувачем самостійного ремонту виробу;
- проведення ремонту виробу особами, не уповноваженими на це виробником;
- спливання гарантійного строку виробу;
- порушення користувачем встановлених правил перевезення виробу;
- порушення користувачем правил зберігання виробу;
- вчинення третіми особами протиправних дій щодо виробу;
- вихід виробу з ладу внаслідок виникнення обставин непереборної сили (пожежа, паводок, землетрус, війна, військові дії будь-якого характеру, блокада);
- відсутність пломб, якщо наявність таких передбачена посібником користувача;
- ненадання посібника користувача з позначкою про дату продажу виробу;
- відсутність розрахункового документа, який підтверджує факт купівлі виробу.

ДОТРИМУЙТЕСЯ ВИМОГ ЦЬОГО ПОСІБНИКА КОРИСТУВАЧА ДЛЯ ЗАБЕЗПЕЧЕННЯ ТРИВАЛОЇ БЕЗПЕРЕБІЙНОЇ РОБОТИ ВИРОБУ

ГАРАНТІЙНІ ВИМОГИ КОРИСТУВАЧА РОЗГЛЯДАЮТЬСЯ ПІСЛЯ НАДАННЯ НИМ ВИРОБУ, ГАРАНТІЙНОГО ТАЛОНУ, РОЗРАХУНКОВОГО ДОКУМЕНТА Й ПОСІБНИКА КОРИСТУВАЧА З ПОЗНАЧКОЮ ПРО ДАТУ ПРОДАЖУ

СВІДОЦТВО ПРО ПРИЙМАННЯ

Тип виробу	Кімнатний припливно-витяжний провітрювач з рекуперацією
Модель	
Серійний номер	
Дата випуску	
Клеймо приймальника	

ІНФОРМАЦІЯ ПРО ПРОДАВЦЯ

Назва магазину	
Адреса	
Телефон	
E-mail	
Дата покупки	
Виріб у повній комплектації з посібником користувача отримав, з умовами гарантії ознайомлений і погоджуюся.	
Підпис покупця	

Місце для печатки продавця

СВІДОЦТВО ПРО МОНТАЖ

Виріб _____ встановлений та підключений до електричної мережі згідно з вимогами цього посібника користувача.		
Назва фірми		
Адреса		
Телефон		
ПІБ установника		
Дата монтажу:	**Підпис:**	
Роботи з монтажу виробу відповідають вимогам усіх застосовних місцевих і національних будівельних, електричних та технічних норм і стандартів. Зауважень до роботи виробу не маю.		
Підпис:		

Місце для печатки установника

ГАРАНТІЙНИЙ ТАЛОН

Тип виробу	Кімнатний припливно-витяжний провітрювач з рекуперацією
Модель	
Серійний номер	
Дата випуску	
Дата купівлі	
Гарантійний термін	
Продавець	

Місце для печатки продавця



Виробник: ТОВ «Вентиляційні системи»,
Україна, м. Київ, вул. М. Коцюбинського, 1
Адреса виробничих потужностей:
Україна, Київська область, Фастівський район, м. Боярка, вул. Соборності, 36

V327UA-01