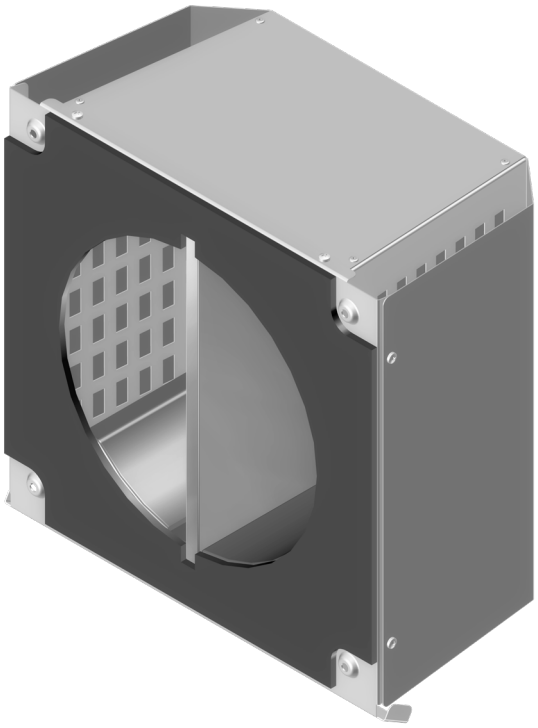

Інструкція з монтажу

ЕН-2 ТвінФ'южн 250

Зовнішній вентиляційний ковпак

ПРИЗНАЧЕННЯ

Зовнішній вентиляційний ковпак використовується в комплекті з провітрювачами ТвінФ'южн.
Виріб призначений для:

- компенсації довжини картриджа при встановленні провітрювачів ТвінФ'южн у тонкі стіни;
- розділення припливного та витяжного повітряних потоків у зовнішньому середовищі;
- запобігання потраплянню води і сторонніх предметів до повітряних каналів.

КОМПЛЕКТ ПОСТАЧАННЯ

Ковпак — 1 шт.
Інструкція з монтажу — 1 шт.
Пакувальна коробка — 1 шт.

СТРУКТУРА УМОВНОГО ПОЗНАЧЕННЯ

ЕН-2 ТвінФ'южн білий 250

250 — **Діаметр монтажної гільзи, з якою використовується виріб, мм**
білий — **Колір корпусу**
ЕН-2 ТвінФ'южн — **Серія зовнішніх вентиляційних ковпаків**

ГАБАРИТНІ РОЗМІРИ, мм

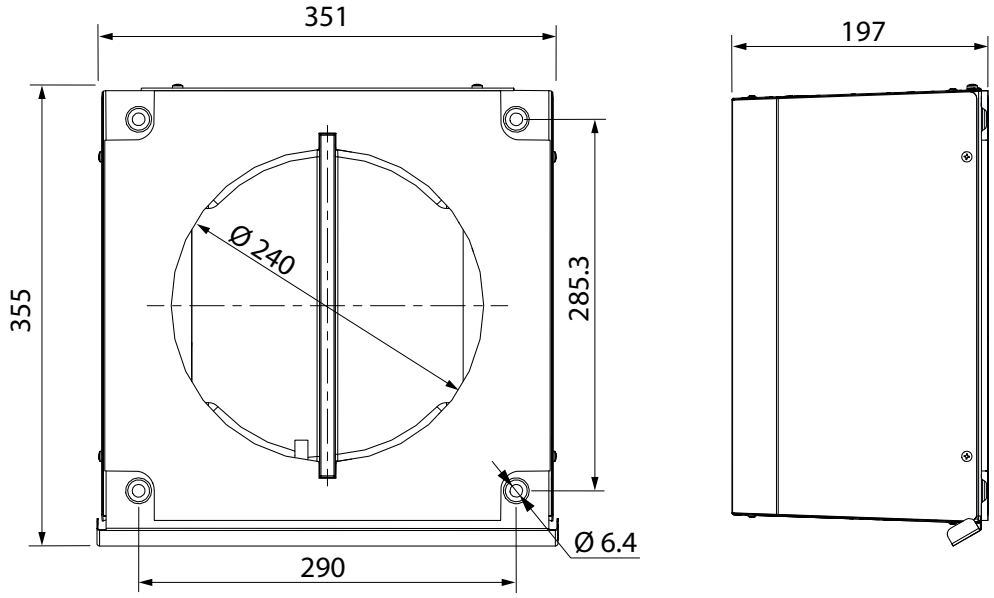

ПОСЛІДОВНІСТЬ МОНТАЖУ

Зовнішній вентиляційний ковпак встановлюється після остаточного монтажу провітрювача ТвінФ'южн відповідно до інструкції зі встановлення провітрювача.

Увага! У разі необхідності проведення монтажу на великій висоті скористайтеся послугами монтажних компаній із відповідним обладнанням!

1. Для компенсації частини довжини картриджа, яка виступає зі стіни, необхідно вкоротити розділову перегородку.

Витягніть перегородку та підріжте її до такої довжини, щоб після розташування картриджа у робочому положенні вона входила в паз картриджа для забезпечення щільності розділення повітряних потоків у ковпаку.
Для визначення величини підрізування встановіть картридж провітрювача у робоче положення. Виміряйте відстань **X.**
Укоротіть перегородку на величину **X – 8**, мм.
Вставте вкорочену перегородку на вихідне місце і посуньте її до упору.

Мінімальна довжина перегородки, яку необхідно залишити, дорівнює 25 мм.

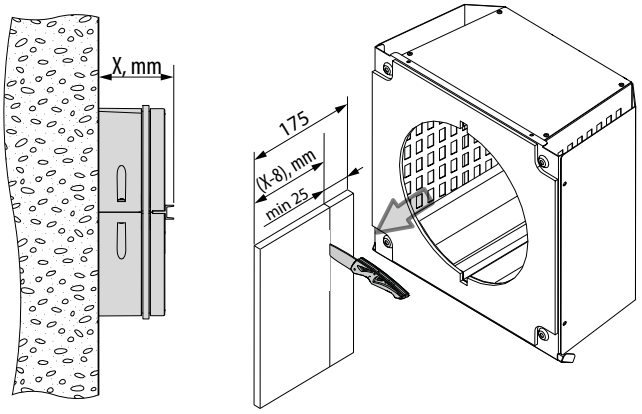

2. Розберіть зовнішній вентиляційний ковпак, щоб забезпечити доступ до кріпильних отворів. Для цього відкрутіть 6 гвинтів і розділіть вузол 1 та вузол 2, як показано на рисунку нижче.

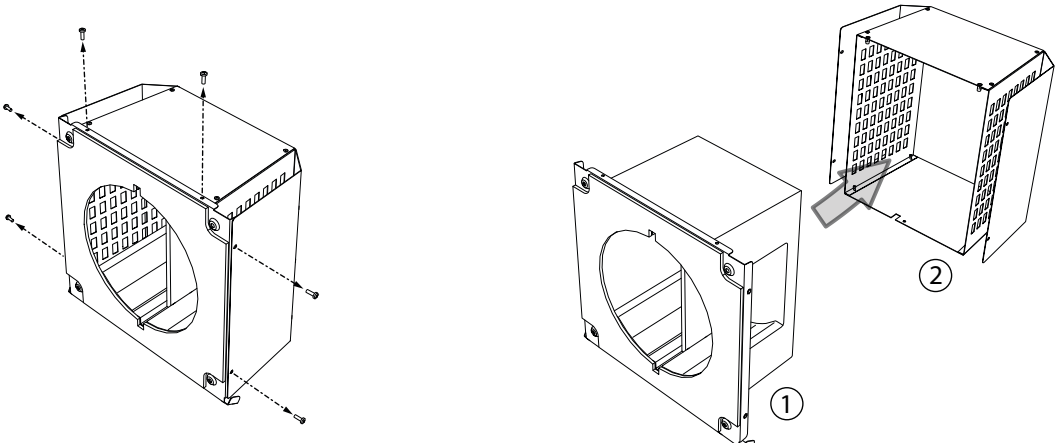

3. Прикладіть вузол 1 до стіни із зовнішнього боку таким чином, щоб отвір ковпака був співвісний з монтажною гільзою.
Вирівняйте вузол за рівнем.
Позначте місця для встановлення елементів кріплення.
Зафіксуйте вузол 1 на стіні елементами кріплення, які відповідають матеріалу стіни.
Встановіть вузол 2 у зворотному порядку.

