ПОСІБНИК З МОНТАЖУ

МОНТАЖНИЙ КОМПЛЕКТ
МК МІКРА 100
МК МІКРА 110

ГАБАРИТНЕ КРЕСЛЕННЯ

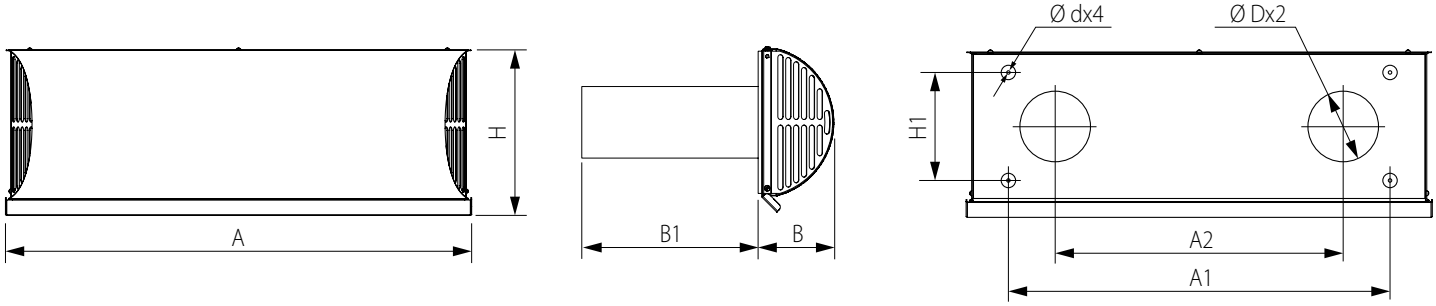

Модель	Розміри, мм								
	Ø d	Ø D	A	A1	A2	B	B1	H	H1
МК Мікра 100	4,8	100	647	530	400	107	500	230	150
МК Мікра 110	4,8	100	518	400	270	107	500	230	150

КОМПЛЕКТ ПОСТАЧАННЯ

Найменування	Кількість
Картонний шаблон	1 шт.
Пластикові канали	2 шт.
Припливно-витяжний зовнішній ковпак	1 шт.
Посібник з монтажу	1 шт.

МОНТАЖ

1. Забезпечте вихід повітропроводу із зовнішньої стіни, на якій буде встановлено ковпак.
Обріжте надлишкову частину повітропроводу за допомогою ножівки по металу або іншого відповідного інструмента.

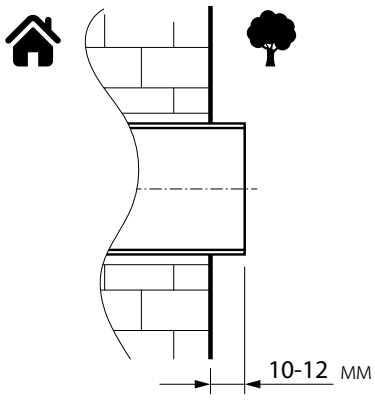

2. Розберіть ковпак для доступу до отворів для кріплення.
Відкрутіть гвинти, що фіксують фронтальну частину ковпака, та зніміть її.

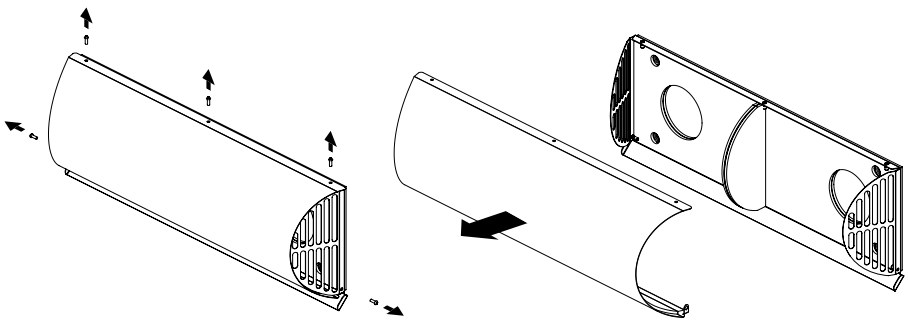

3. Виконайте розмічення отворів для кріплення, використовуючи тильну частину вентиляційного ковпака. Просвердліть 4 отвори для дюбелів 6х40 на глибину 50 мм.

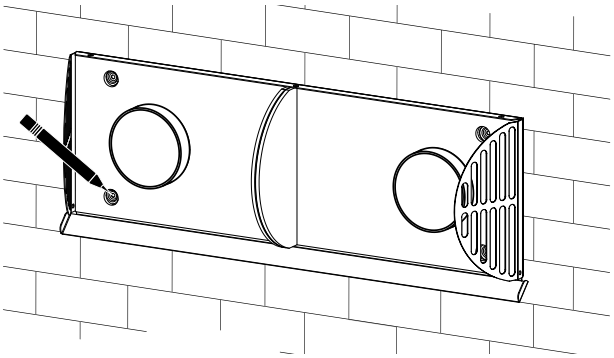

4. Встановіть дюбелі 6х40 із комплекту постачання в отвори.
Зафіксуйте тильну частину ковпака на стіні шурупами 4х40 із комплекту постачання.

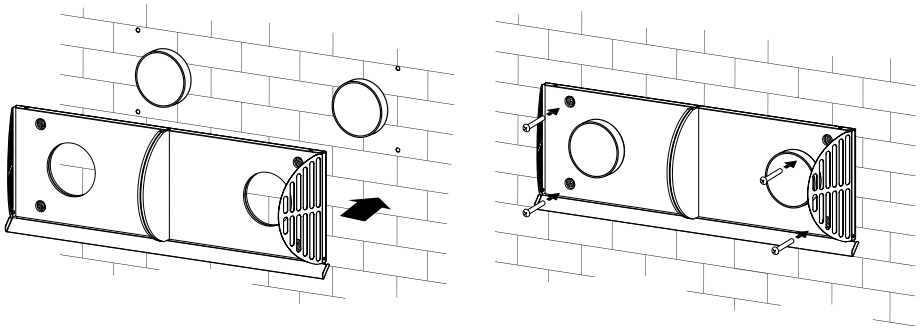

5. Встановіть фронтальну частину ковпака на тильний бік і зафіксуйте за допомогою гвинтів.

