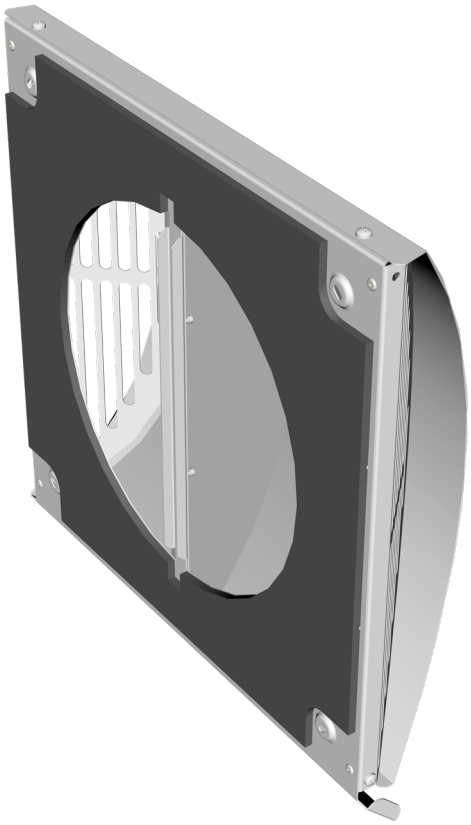

# Інструкція з монтажу

## ЕН ТвінФ'южн 250

Зовнішній вентиляційний ковпак

### ПРИЗНАЧЕННЯ

Зовнішній вентиляційний ковпак використовується в комплекті з провітрювачами ТвінФ'южн.
Виріб призначений для:

- Декоративного оформлення зовнішніх виходів повітряних каналів на фасадах будівель та надає завершеного та акуратного вигляду будівлі ззовні.
- Захист від опадів: не дає дощу та снігу потрапляти всередину вентиляційної труби чи стінового отвору.
- Направлений потік: забезпечує правильний відвід або забір повітря безпосередньо біля зовнішньої стіни.

### КОМПЛЕКТ ПОСТАЧАННЯ

Ковпак — 1 шт.;
Інструкція з монтажу — 1 шт.;
Пакувальна коробка — 1 шт.

### СТРУКТУРА УМОВНОГО ПОЗНАЧЕННЯ

**ЕН ТвінФ'южн  білий  250**

- **250** — **Діаметр монтажної гільзи, з якою використовується виріб, мм**
- **білий** — **Колір корпусу**
- **ЕН ТвінФ'южн** — **Серія зовнішніх вентиляційних ковпаків**

### ГАБАРИТНІ РОЗМІРИ, мм

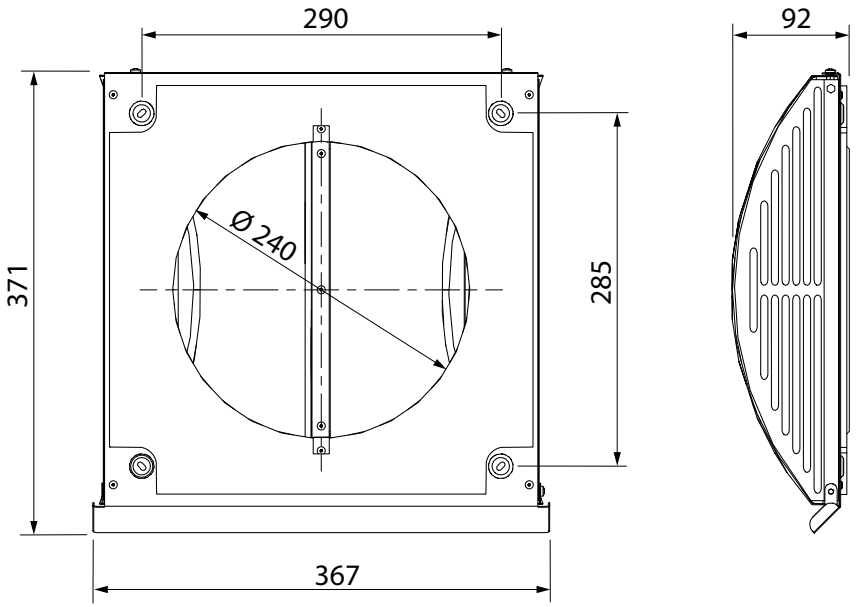

## ПОСЛІДОВНІСТЬ МОНТАЖУ

Зовнішній вентиляційний ковпак встановлюється після остаточної фіксації монтажної гільзи відповідно до інструкції зі встановлення провітрювача.

**Увага! У разі необхідності проведення монтажу на великій висоті скористайтеся послугами монтажних компаній із відповідним обладнанням!**

1. Розберіть зовнішній вентиляційний ковпак, щоб забезпечити доступ до кріпильних отворів. Для цього відкрутіть 4 гвинта і розділіть вузол 1 та вузол 2, як показано на рисунку нижче.

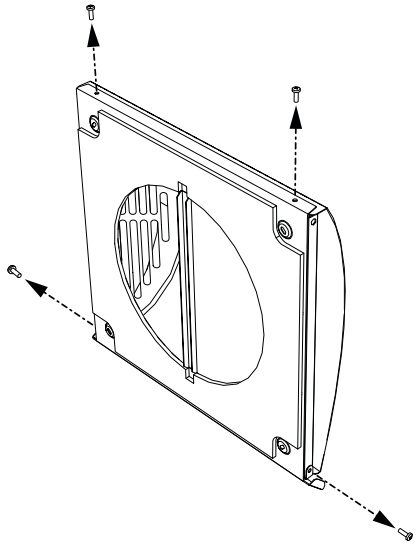

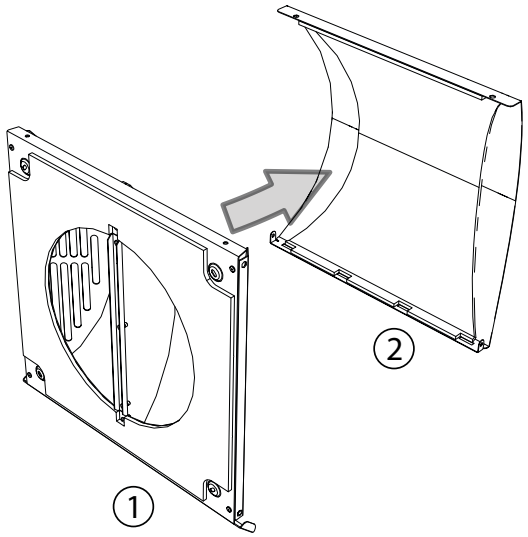


2. Прикладіть вузол 1 до стіни із зовнішнього боку таким чином, щоб отвір ковпака був співвісний з монтажною гільзою.
Вирівняйте вузол за рівнем.
Позначте отвори для встановлення дюбелів та просвердліть отвори необхідної глибини.
Встановіть дюбелі і закріпіть вузол 1 на стіні.
Встановіть вузол 2 у зворотному порядку.

