AIRONE

КІМНАТНІ ВЕНТИЛЯЦІЙНІ УСТАНОВКИ З РЕКУПЕРАЦІЄЮ ЕНЕРГІЇ

Особливості

- Збалансована децентралізована вентиляція на базі повноцінного протипотокового рекуператора, що забезпечує рівень продуктивності централізованих систем та винятковий акустичний комфорт у кожній кімнаті.
- **AirOne** адаптований для холодного клімату та товстих зовнішніх стін житлових і адміністративних приміщень завдяки наявності окремих версій з електричним попереднім нагріванням та/або догріванням.
- Низьке енергоспоживання та безшумна робота пристрою забезпечуються конструкцією картриджа із застосуванням економічних відцентрових EC-вентиляторів із загнутими вперед лопатками, а також розміщенням вентиляторної секції з боку вулиці.
- Зручне обслуговування завдяки швидкому доступу до основних компонентів виробу.
- Простий монтаж.
- Керування через мобільний застосунок Android/iOS через Wi-Fi.

Продуктивність: до 120 м³/год 33 л/с

Ефективність рекуперації тепла: до 98 %



Конструкція

- AirOne є припливно-витяжною системою вентиляції, що складається з картриджа з теплообмінниками та вентиляторами, який встановлюється всередині стіни і закривається з боку приміщення внутрішнім блоком, а з боку вулиці — захисним зовнішнім ковпаком.
- Як опція (окремий аксесуар) доступна додаткова тепло- та звукоізоляція установки, виготовлена зі спіненого поліпропілену (EPP).
- Чорна або біла модифікація внутрішнього блока.
- Фронтальна панель внутрішнього блока виконує функцію додаткового ступеня захисту від проникнення холодного зовнішнього повітря: під час ручного закриття панелі повітряний канал повністю перекривається, а вентилятори автоматично зупиняються.
- Під час повторного ручного відкриття установка відновлює роботу в попередньому режимі.



AirOne



AirOne BLK

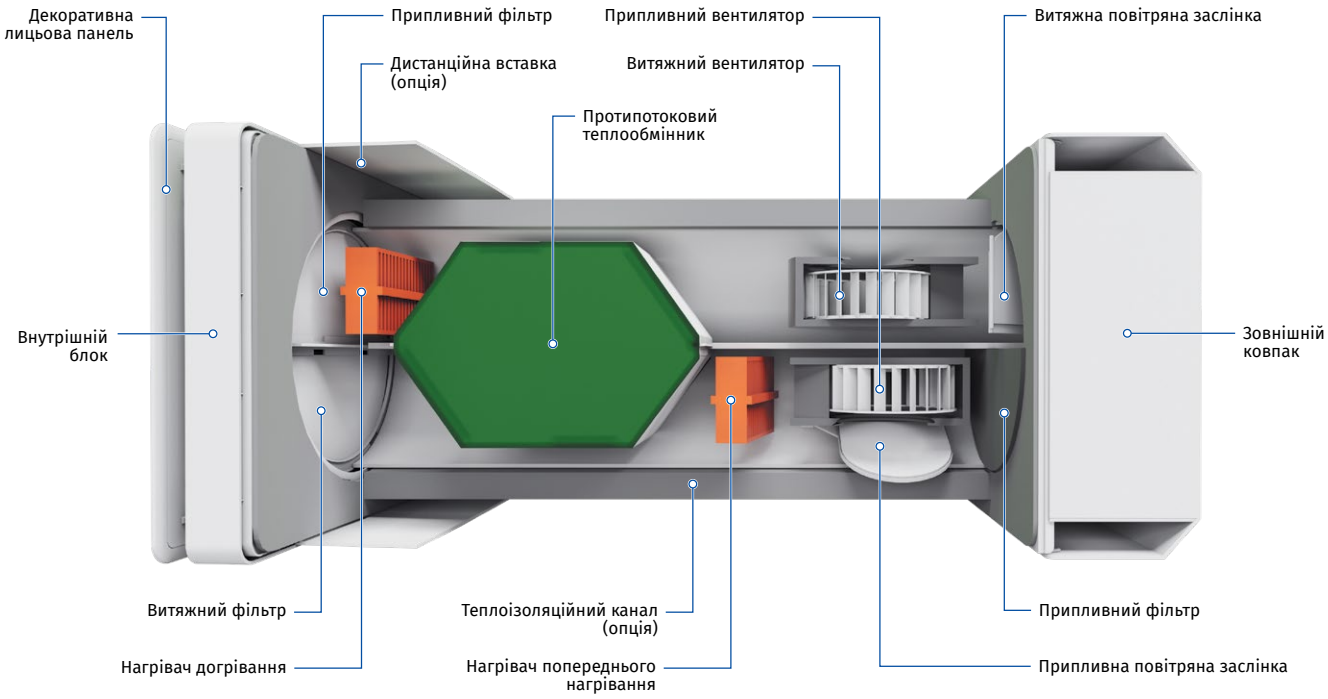

AIRONE

КІМНАТНІ ВЕНТИЛЯЦІЙНІ УСТАНОВКИ
З РЕКУПЕРАЦІЄЮ ЕНЕРГІЇ

Двигуни

- Застосовуються високоефективні електронно-комутовані (EC) двигуни із зовнішнім ротором, обладнані робочими колесами із загнутими вперед лопатками. Такі двигуни на сьогодні є найбільш передовим рішенням у галузі енергозаощадження.
- EC-двигуни **AirOne** розміщені у спеціальному пластиковому евольвентному корпусі і тому вирізняються низьким рівнем шуму, високою продуктивністю та оптимальним керуванням на всьому діапазоні швидкостей обертання.

Повітряні заслінки

- Для запобігання протягам, коли установка вимкнена, передбачено автоматичні припливну та гравітаційну витяжну повітряні заслінки.

Фільтрація повітря

- AirOne та AirOne E оснащені фільтрами грубого очищення для припливного та витяжного повітря.
- Для максимальної чистоти припливного повітря в моделях AirOne та AirOne E передбачена можливість встановлення високоефективного фільтра тонкого очищення. Установки оснащені фільтрами класу ISO Coarse 90% (G4) / ISO ePM1 70% (F8) за стандартом ISO 16890, які ефективно затримують пил та дрібнодисперсні частки.
- Примітка: в установках AirOne E2 застосовується лише базова фільтрація грубого очищення (через конструктивні особливості блока догрівання).

Принцип роботи

- **Холодне повітря, що надходить з вулиці,** проходить через фільтри та рекуператор і подається до приміщення за допомогою припливного відцентрового вентилятора.
- **Тепле забруднене повітря з приміщення** проходить через фільтр та рекуператор і виводиться через повітропровід у стіні назовні за допомогою витяжного відцентрового вентилятора.
- Високоефективне розділення **припливного та витяжного повітряних потоків** гарантує, що перехресне забруднення запахами, мікробами та забруднювачами зведено до суворого мінімуму.

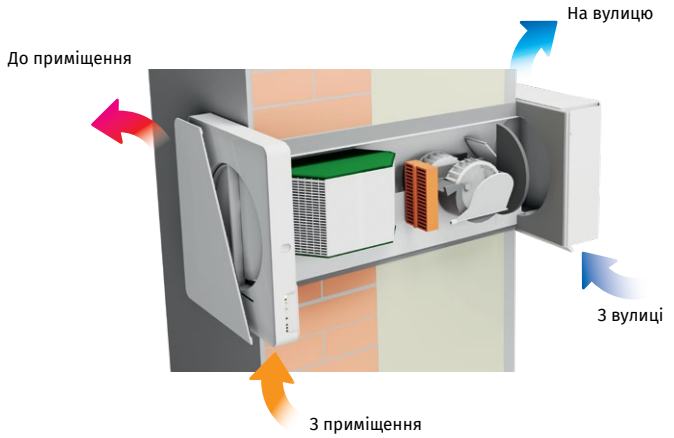

Рекуператор

- Установка **AirOne** обладнана протитоковим рекуператором, виготовленим із полістиролу.
  - **Холодної пори року** тепло витяжного повітря передається до припливного, що зменшує втрати тепла за рахунок вентиляції. При цьому можливе утворення конденсату, який збирається у спеціальному піддоні та відводиться назовні через витяжний повітропровід.
  - **Теплої пори року** прохолода витяжного повітря передається до припливного повітря. Таким чином, припливне повітря потрапляє до приміщення прохолоднішим, що зменшує навантаження на кондиціонер.



- Установка **AirOne ERV** обладнана протитоковим рекуператором, виготовленим із ентальпійної мембрани.
  - **Холодної пори року** тепло і волога витяжного повітря передаються до припливного через ентальпійну мембрану, що зменшує втрати тепла через вентиляцію.
  - **Теплої пори року** прохолода і сухість витяжного повітря передаються до припливного через ентальпійну мембрану. У такий спосіб припливне повітря потрапляє до приміщення більш прохолодним та сухим, що суттєво зменшує навантаження на кондиціонер.



Нагрівач повітря

ПОПЕРЕДНЄ НАГРІВАННЯ

- Установки **AirOne E, AirOne E2** обладнані електричним попереднім нагріванням для захисту рекуператора від обмерзання.

ДОГРІВАННЯ

- Установки **AirOne E2** обладнані електричним догріванням для підвищення температури припливного повітря.

Захист від обмерзання

- В установці **AirOne** за датчиком температури витяжного повітря на виході з рекуператора відбувається зупинення припливного вентилятора, водночас тепле витяжне повітря прогріває рекуператор. Потім припливний вентилятор вмикається, і установка продовжує працювати у звичайному режимі.
- В установках **AirOne E, AirOne E2** захист від обмерзання здійснюється за допомогою електричного попереднього нагрівання.

Умовне позначення

Модель	Нагрівач	Тип рекуператора	Колір внутрішнього блока	Тип ковпака
AirOne	**_:** без нагрівача **E:** попереднє нагрівання **E2:** попереднє нагрівання та догрівання	**_:** рекуперація тепла **ERV:** рекуперація тепла та вологи	**_:** білий **BLK:** чорний матовий	**_:** за замовчуванням без ковпака **S:** ковпак для тонких стін AH-S 250 **AH:** ковпак компактний металевий AH 250

AIRONE

КІМНАТНІ ВЕНТИЛЯЦІЙНІ УСТАНОВКИ З РЕКУПЕРАЦІЄЮ ЕНЕРГІЇ

Керування

- Установка обладнана панеллю керування.
- Доступне з'єднання через Wi-Fi.



ФУНКЦІЇ АВТОМАТИКИ

	AirOne	AirOne E	AirOne E2
Перемикання швидкостей	•	•	•
Індикація необхідності заміни фільтрів	•	•	•
Індикація аварій	•	•	•
Налаштування швидкостей	•	•	•
Нічний таймер	•	•	•
Активація попереднього нагрівача		•	•
Увімкнення/вимкнення догрівання			•
Керування через мобільний застосунок Android/iOS	•	•	•

ПАНЕЛЬ КЕРУВАННЯ

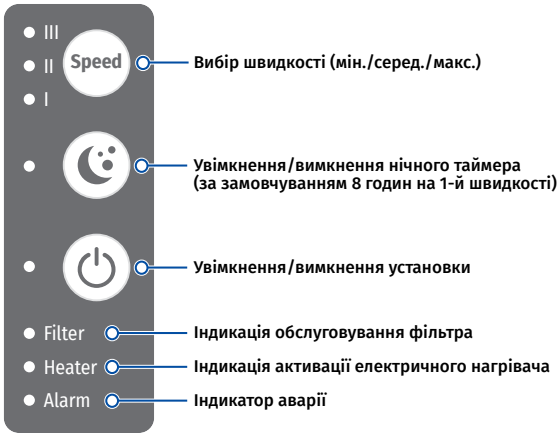

Завантажити застосунок **Blauberg Home** для Android

Завантажити застосунок **Blauberg Home** для iOS



AIRONE

КІМНАТНІ ВЕНТИЛЯЦІЙНІ УСТАНОВКИ З РЕКУПЕРАЦІЄЮ ЕНЕРГІЇ

Технічні параметри

Параметри	AirOne			AirOne E			AirOne E2			AirOne ERV			AirOne E ERV			AirOne E2 ERV		
Напруга живлення, В/50 (60) Гц	220–240									220–240								
Швидкість	1	2	3	1	2	3	1	2	3	1	2	3	1	2	3	1	2	3
Продуктивність, м³/год	30	50	75	30	50	75	30	50	75	30	50	75	30	50	75	30	50	75
Споживана потужність без нагрівача, Вт	5	10	20	5	10	20	5	10	20	5	10	20	5	10	20	5	10	20
Продуктивність у режимі Boost, м³/год	120									120								
Макс. споживана потужність без електричного нагрівача, Вт	46									46								
Потужність вбудованого електричного нагрівача попереднього нагрівання, Вт	–			200			200			–			200			200		
Потужність вбудованого електричного нагрівача догрівання, Вт	–			–			200			–			–			200		
Максимальний струм установки без нагрівача, А	0,3			0,3			0,3			0,3			0,3			0,3		
Максимальний струм установки з нагрівачами, А	–			1,40			2,50			–			1,40			2,50		
Рівень звукової потужності L_{WA} до оточення, дБА	34	41	48	34	41	48	34	41	48	34	41	48	34	41	48	34	41	48
Рівень звукового тиску на відст. 1 м, дБА	23	31	37	23	31	37	23	31	37	23	31	37	23	31	37	23	31	37
Рівень звукового тиску на відст. 3 м, дБА	12	21	27	12	21	27	12	21	27	12	21	27	12	21	27	12	21	27
Температура переміщуваного повітря, °С	–20...+40									–20...+40								
Матеріал корпусу	АБС–пластик									АБС–пластик								
Ізоляція (опція), мм	30									30								
Витяжний фільтр ISO 16890 / EN 779:2012	Coarse 45% / G3									Coarse 45% / G3								
Припливний фільтр ISO 16890 / EN 779:2012	Coarse 90% / G3+G4 Опція: ePM1 70% / F8						Coarse 45% / G3			Coarse 90% / G3+G4 Опція: ePM1 70% / F8						Coarse 45% / G3		
Діаметр каналу (теплоізоляційного кожуха), мм	1×250 (320)									1×250 (320)								
Маса, кг	11									11								
Ефективність рекуперації тепла, %	до 98									до 85								
Ефективність рекуперації вологи, %	–									до 56								
Тип рекуператора	протипотоковий									протипотоковий								
Матеріал рекуператора	полістирол									ентальпійна мембрана								
Клас енергоефективності	A+									A								

Рівень звукової потужності за фільтром А	Заг.	Октавні смуги частот, Гц								Рівень звукового тиску, 3 м, вбудований фільтр А	Рівень звукового тиску, 1 м, вбудований фільтр А
		63	125	250	500	1000	2000	4000	8000		
L_{WA} до оточення, дБА	**48**	45	40	44	38	33	29	27	22	**27**	**37**

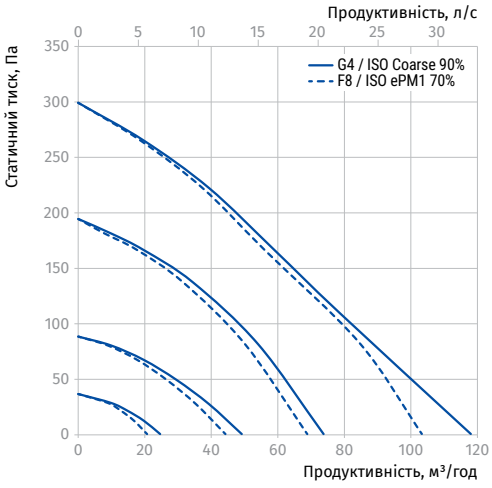

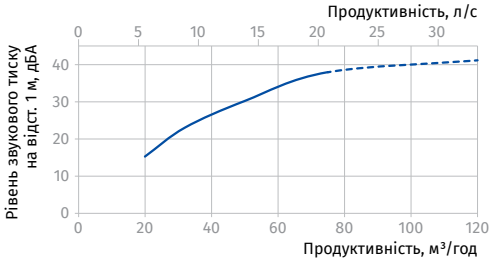

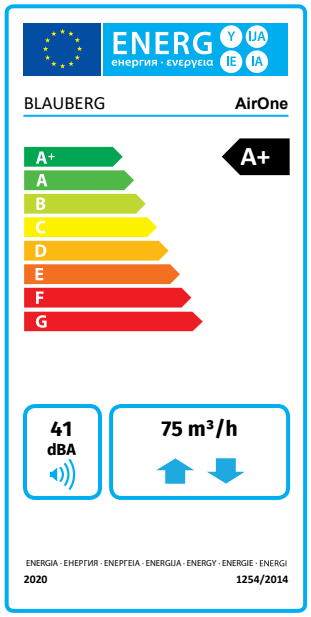

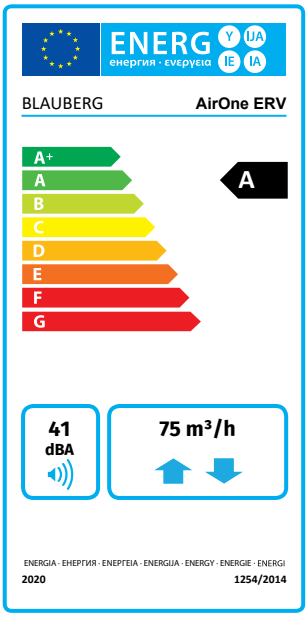

AIRONE

КІМНАТНІ ВЕНТИЛЯЦІЙНІ УСТАНОВКИ
З РЕКУПЕРАЦІЄЮ ЕНЕРГІЇ

Розміри, мм

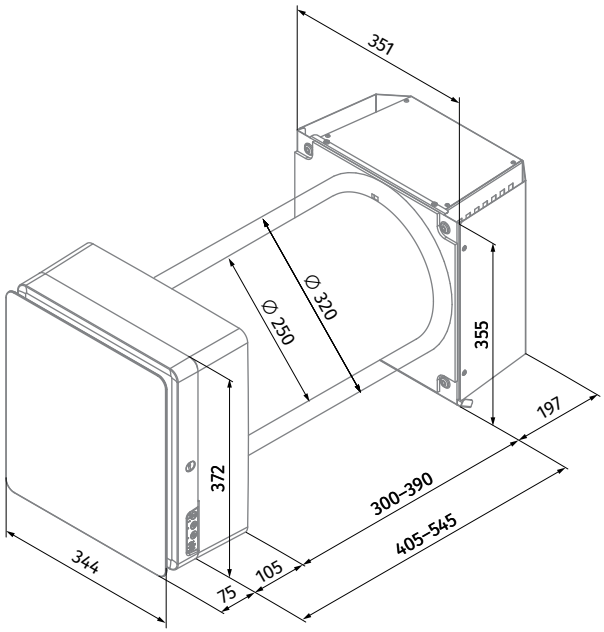

Монтаж у стіни 300–545 мм

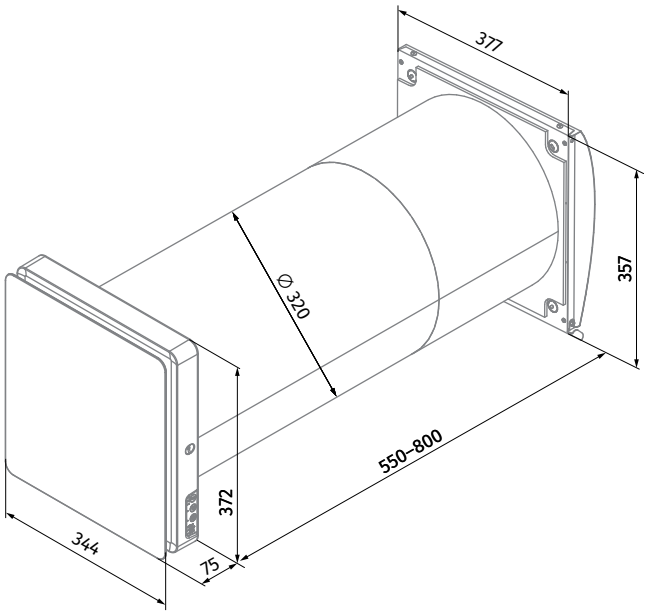

Монтаж у стіни 550–800 мм

ТЕПЛОІЗОЛЯЦІЙНИЙ КАНАЛ TC AIRONE 545X320 EPP

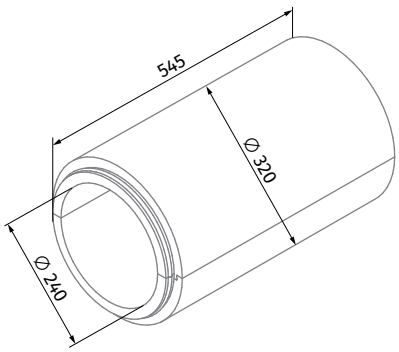

ПОДОВЖУВАЧ З РОЗПОДІЛОМ ПОТОКІВ DE AIRONE 282X320 EPP

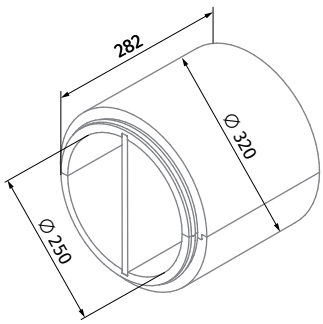

КІМНАТНИЙ МОДУЛЬ

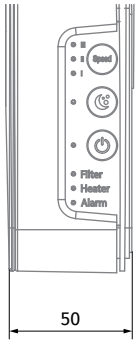

У закритому положенні

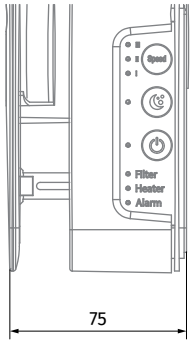

У відкритому положенні

ДИСТАНЦІЙНА ВСТАВКА ВНУТРІШНЬОГО БЛОКА DCS AIRONE

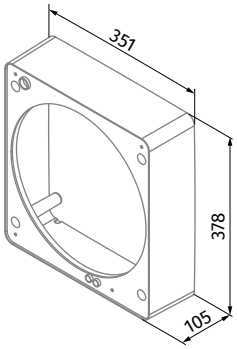

Аксесуари

Назва		Опис
Pre-installation Kit AirOne AH		Набір для попереднього монтажу в стіни стандартної товщини. Склад: • зовнішній ковпак AH AirOne white 250 • теплоізоляційний канал • подовжувач каналу • заглушка з пінополістиролу • клини з пінополістиролу • шаблон для отвору • комплект кріплень
Pre-installation kit AirOne AH-S		Набір для попереднього монтажу для тонких стін. Склад: • зовнішній ковпак AH-S AirOne white 250 • монтажна гільза 545x250 мм • заглушка з пінополістиролу • клини з пінополістиролу • шаблон для отвору • комплект кріплень
Completion Kit *model*		Набір для остаточного монтажу. Склад: • картридж • внутрішній блок
DSC AirOne *colour*		Дистанційна вставка внутрішнього блока white black (BLK)
AH AirOne *colour* 250		Компактний зовнішній вентиляційний ковпак white anthracite chrome
AH-S AirOne *colour* 250		Зовнішній вентиляційний ковпак для тонких стін white anthracite chrome
TC AirOne 545x320 EPP		Теплоізоляційний канал. Зовнішній діаметр 320 мм. Використовується для стін завтовшки до 545 мм
DE AirOne 282x320 EPP		Подовжувач канальний теплоізоляційний із розділенням потоків. Зовнішній діаметр – 320 мм. Необхідний для монтажу пристрою за товщини стін від 550 до 800 мм
FP 239x90x10 Coarse 45% / G3 PPI		Фільтр грубого очищення Coarse 45%
FP 137x101x40 Coarse 90% / G4		Фільтр грубого очищення ISO Coarse 90% / G4
FP 137x101x40 ePM1 70% / F8		Фільтр тонкого очищення ISO ePM1 70% / F8. Недоступний для моделей із вбудованим догріванням AirOne E2 та AirOne E2 ERV
RHE AirOne		Позисторний нагрівач (догрівання). Доступний у модифікаціях AirOne E та AirOne E ERV. Використовується для остаточного підігрівання припливного повітря до встановленої комфортної температури після проходження через рекуператор
CD-1		Зовнішній настінний датчик вуглекислого газу з релейним виходом (NO), світлодіодною індикацією рівня CO_2 та сенсорною кнопкою вибору режиму роботи
CD-2		Зовнішній настінний датчик вуглекислого газу з релейним виходом (NO)